EXCAVADORAS DE RUEDAS
WX188 I WX218

CASE CONSTRUCTION

MISIÓN CUMPLIDA

www.casece.com

EXPERTS FOR THE REAL WORLD

SINCE 1842

EXCAVADORAS
DE RUEDAS

POTENCIA Y CONTROL

Las excavadoras de ruedas WX han sido diseñadas para ofrecer la máxima productividad y precisión.

Su sistema hidráulico extra potente se gestiona a través del control del sistema hidráulico inteligente de Case (CIHS), con una sola CPU (unidad central de procesamiento) para mejorar el control y simplificar el diagnóstico. Las excavadoras de ruedas Case utilizan un sistema hidráulico de 3 bombas, una de ellas reservada a la función de giro. Esto proporciona un movimiento continuo y permite al operador realizar varias funciones para una excavación uniforme y productiva.

La función de giro inteligente Case (CIS - Case Intelligent Swing) permite al operador ajustar la velocidad de giro de la torreta para adaptarse a los distintos lugares de trabajo. El nuevo modo específico de nivelación de CASE (CLM) maximiza la velocidad, la facilidad y la precisión de las operaciones de nivelación.

El sistema Powerboost automático aporta un rendimiento máximo en operaciones exigentes de arranque y elevación. El control de limitación de la potencia regula el motor y las bombas hidráulicas para optimizar la potencia desarrollada.

VERSATILIDAD SUPERIOR

El caudal y la presión de los implementos se regulan fácilmente, pudiéndose memorizar hasta 12 ajustes para distintos implementos.

EXCAVADORAS DE RUEDAS

TRANSMISIÓN

Nuestras excavadoras WX se impulsan a través de una transmisión ZF Powershift hidrostática totalmente automática y ejes reforzados, también ZF, lo que aporta una velocidad elevada de traslación en los lugares de trabajo y una tracción excelente. El sistema de dirección orbitrol mejorado ofrece un control preciso y sin esfuerzo. El ángulo de giro más reducido hace que sea todavía más sencillo moverse en espacios pequeños. Con una función de avance lento y una gran distancia al suelo, las máquinas también son capaces de enfrentarse a los entornos de trabajo más difíciles. Las tres máquinas tienen una fuerza de tracción excelente y los ejes están provistos de un sistema de bloqueo de oscilación del eje delantero automático, para lograr una estabilidad máxima cuando se trabaja sin estabilizadores. Los frenos multidisco en baño de aceite y los intervalos de 2.000 horas entre cambios de aceite de los ejes reducen los costes de mantenimiento y funcionamiento.

ESTABILIDAD TOTAL

El diseño de las nuevas WX aporta una estabilidad excepcional incluso sólo con neumáticos.
Nuestras excavadoras de ruedas siempre se han preciado de tener un robusto diseño y una sólida calidad de construcción. Y esos nuevos modelos WX no son una excepción: tienen un chasis extremadamente robusto y la opción de incorporar una hoja dozer, hoja dozer y estabilizadores, o estabilizadores delante y detrás para un equilibrio total y una plataforma de trabajo estable. La hoja dozer con cinemática paralela tiene un diseño curvo y sumamente robusto para una retención óptima del material.

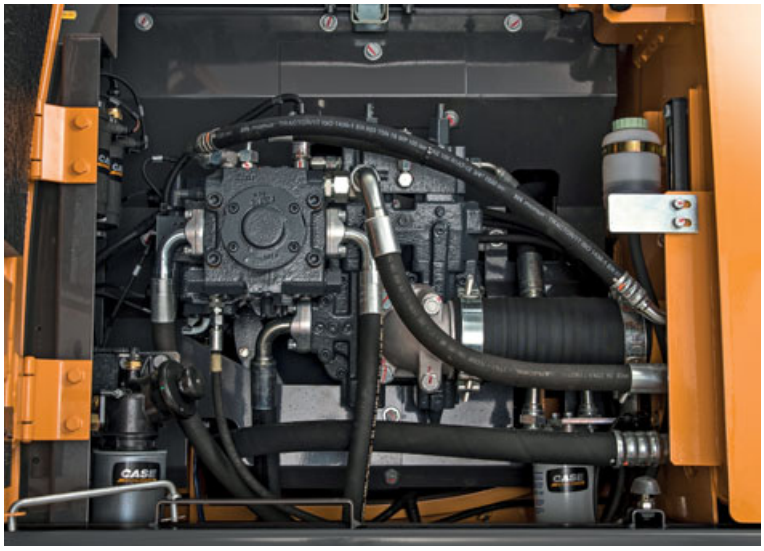

FACILIDAD DE MANTENIMIENTO

Los grandes capós de amplia apertura permiten acceder con facilidad a todos los puntos de mantenimiento. Las operaciones de mantenimiento se realizan con rapidez y facilidad gracias a los puntos de engrase agrupados y fácilmente accesibles y los filtros de aceite ubicados en una posición de fácil alcance en la parte trasera de la máquina. La ampliación de los intervalos de engrase del implemento (hasta 500 horas) maximiza el tiempo de funcionamiento y disminuyen los costes de mantenimiento.

DISPOSICIÓN DE LOS RADIADORES

La disposición de los radiadores proporciona un rendimiento de refrigeración sumamente fiable y facilita su limpieza. Una rejilla delantera protege los radiadores del polvo para incrementar los intervalos de limpieza.

SEGURIDAD

SEGURIDAD DEL IMPLEMENTO

Los cilindros de elevación incluyen válvulas de seguridad de serie. Para mayor seguridad, se puede disponer opcionalmente de un equipo completo de manipulación de objetos (válvulas de seguridad en el balancín, gancho de carga, dispositivo de advertencia de sobrecarga en cabina) y un resistente soporte para cucharas de almeja, como opción.

CABINA ROPS/FOPS

La estructura reforzada de la cabina cuenta con la certificación ROPS y FOPS.

EXCAVADORAS
DE RUEDAS

CONFORT DE PRIMERA CLASE

La columna de dirección con inclinación ajustable continua permite al operador su adaptación a la mejor posición de trabajo; los mandos también se ajustan por separado de acuerdo con sus preferencias. Todo ello, unido al asiento ajustable, con suspensión neumática y termorregulable, y al diseño ergonómico de los apoyabrazos y los pedales, hace que se disponga del mejor entorno de trabajo. Las lunas de seguridad tintadas, las cortinillas y la visera transparente que protege la ventana delantera de la lluvia ofrecen confort en el trabajo, mientras que el climatizador automático mantiene una temperatura agradable en la cabina para un trabajo más productivo. Un compartimento térmico de frío/calor, muchos espacios para guardar objetos, una radio con USB, un micrófono para la conversación manos libres, un puerto auxiliar delantero y una toma de corriente auxiliar de 12 V completan el cómodo entorno de trabajo del operador.

FÁCILES DE MANEJAR

La disposición de los mandos está pensada para minimizar el cansancio, y todas las funciones de desplazamiento y conmutadores se encuentran al alcance de la mano y agrupados en la columna de dirección. El monitor de la cabina facilita el acceso a la información de la máquina, muy clara de entender, para que el operador se pueda centrar en el trabajo. Un nuevo dial de selección del régimen del motor y del modo de trabajo hace que al operador le resulte sencillo configurar la máquina para cualquier situación operativa. Este dial reúne las opciones de ralentí, dos modos de elevación, un modo de trabajo ECO y tres modos de trabajo general. También permite acceder al modo Heavy para una capacidad de excavación máxima en los trabajos más pesados. El nuevo modo de nivelación se puede activar fácilmente en el modo Eco o Heavy. Para ello, basta pulsar un interruptor situado en la palanca derecha tipo «joystick». La hoja y cada uno de los estabilizadores son de accionamiento proporcional. Los estabilizadores se pueden activar fácilmente y por separado mediante pulsadores.

VISIBILIDAD PANORÁMICA

Las amplias superficies acristaladas, las lunas de seguridad tintadas, la ventana derecha de una sola pieza y una amplia trampilla en el techo ofrecen una visibilidad panorámica superior. Las luces de trabajo incluidas de serie en el brazo de elevación y la parte delantera de la cabina aumentan esa excelente visibilidad, mientras que, para la parte posterior, se dispone de una cámara de visión trasera de serie.

SISTEMA TELEMÁTICO

CASE® CONSTRUCTION | SiteWatch™

El aporte de la ciencia

El sistema telemático SiteWatch de Case utiliza una unidad de control de alta tecnología montada en cada máquina para recoger información de esa máquina y de los satélites GPS. Estos datos se envían después mediante redes de comunicaciones móviles al portal web Case Telematics.

SiteWatch: control de flota centralizado al alcance de la mano

Calcule la verdadera disponibilidad de la flota y optimícela

- Elimine la "flota fantasma": SiteWatch permite identificar las unidades excedentes o las máquinas con poca carga de trabajo en cada ubicación.
- Reasigne las unidades para satisfacer sus necesidades.
- La planificación anticipada del mantenimiento resulta más sencilla puesto que siempre tiene a su disposición las horas de trabajo actualizadas.
- Amplíe las ventajas de SiteWatch al resto de la flota: SiteWatch también puede instalarse en las unidades de otras marcas.

¡Desafíe el coste total de propiedad!

- La posibilidad de contrastar el uso de combustible de diferentes tipos de máquinas le permitirá elegir el equipo correcto.
- Ahorre costes de transporte realizando tareas de mantenimiento planificadas y agrupadas.
- Tranquilidad, tiempo de actividad optimizado y menos costes de reparación: gracias al mantenimiento preventivo recibirá aviso cuando sea necesario inspeccionar el motor con el fin de evitar averías imprevistas.
- Contraste la rentabilidad de la inversión de sus activos en diferentes ubicaciones.
- Su máquina se utiliza solo durante las horas de trabajo. Puede, por ejemplo, programarlo para recibir un aviso si se activa durante el fin de semana o en horario nocturno.
- Integre el paquete de mantenimiento programado para estar en el lugar correcto en el momento adecuado.

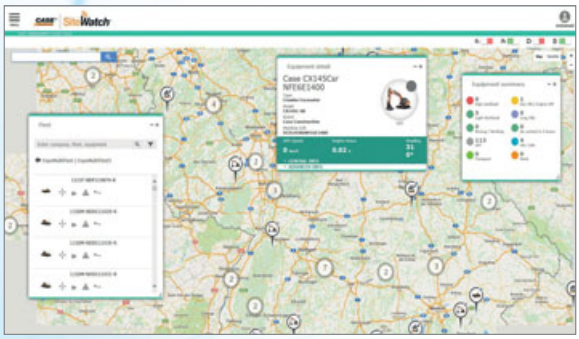

Mayor seguridad, menores primas de seguros

- Disuada a los ladrones para que no asalten sus máquinas, ya que están geo-localizadas. El sistema permanece oculto, de modo que los ladrones no pueden detectarlo de forma rápida.
- Utilice la flota solo donde desee. Es posible definir un límite geográfico virtual y recibir un correo electrónico si la máquina lo traspasa.

EQUIPAMIENTO DE SERIE

Motor diésel FPT Fase III/Tier 3 de última generación
Inyección directa con turbocompresor y refrigeración del aire de admisión
Filtro de aire con cartucho de seguridad
Filtros del motor (aceite, combustible y separador de agua) en posición remota
Sistema de ralentí automático
Equipo de arranque en frío (-25 °C)
Sistema de gestión de las bombas mediante control de limitación de potencia
Servocontrol electrohidráulico
Sistema hidráulico de tres bombas con dos bombas de servicio y una bomba de giro independiente
Sistema Power Boost automático
Posibilidad de elegir entre 8 niveles de potencia con Power Boost permanente en las fases de elevación
Aumento automático de la potencia en el modo de transporte por carretera
Interruptor principal de la batería automático (conectado con la llave de contacto)
Inmovilizador electrónico (código PIN)
Circuito eléctrico auxiliar con toma de 12 V en la cabina
Freno de giro hidrostático
Modo automático/permanente del freno de giro
Accionamiento de giro con freno de disco de desgaste reducido
CIS (CASE intelligent system) : Aceleración (potencia) y deceleración (freno) de giro ajustables
CLM (CASE leveling mode)
Cabina conforme con la norma ROPS ISO 12117-2: 2008
FOPS de nivel 2
Cabina con aislamiento acústico montada sobre apoyos elásticos
Cristales de seguridad tintados en todo el perímetro, parabrisas completo hasta el techo
Parasol ventana en el techo, protección transparente para la lluvia
Climatizador automático
Cámara de visión trasera con pantalla independiente.
Radio
Panel de control con monitor LCD, con función de diagnóstico de averías integrada e indicadores analógicos de la temperatura del motor y el nivel de combustible
Diseño ergonómico de los reposabrazos y los pedales
Asiento con suspensión neumática con altura e inclinación ajustables por separado
Consolas con ajuste de altura y profundidad
Cambio entre avance y retroceso en la palanca derecha
Control centralizado e independiente de la cuchilla y los estabilizadores en la palanca derecha
2 faros delanteros (montados en la cabina)
Luces de circulación por carretera (delanteras y traseras)
Chasis robusto, soldado con arco en atmósfera inerte, modular, con diseño de sección de caja
Caja de cambios Power Shift con cambio de marchas manual/automático
Ejes reforzados con frenos para trabajar sin juego
Freno hidrostático de desplazamiento
Velocidad supercorta
Caja de herramientas de gran capacidad bajo el escalón (lado derecho)
Tornamesa encapsulada con rodamientos de bolas con lubricación de larga duración
Sistema manual/automático de bloqueo del eje
Sistema eléctrico de repostaje de combustible
Válvulas de seguridad en los cilindros de la pluma
Cilindros con sistema de amortiguación de final de carrera
Casquillos con largos intervalos de engrase (500 horas)
Engrasadores centralizados en la torreta y la pluma
2 luces de trabajo en la pluma

OPCIONES

Circuito hidráulico para martillo/cizallas
Circuito hidráulico para giro de la pinza 22 l/min - control de encendido/apagado
Circuito hidráulico para giro de la pinza 80 l/min - control PROPORCIONAL
Pre-Instalación para acoplamiento rápido en la torreta
Aceite hidráulico mineral
Aceite hidráulico biodegradable (Panolin)
Sistema de protección delantera frontal
Velocidad de 20 km/h
Velocidad de 35 km/h
Neumáticos sencillos o dobles
Cuchilla dózer con guía paralela
Estabilizadores reforzados con protecciones para los cilindros
Soporte para el transporte de la cuchara de almeja
Protección para los cilindros de la cuchilla
Pluma monobloque, de triple articulación (pluma de 2 piezas)
Brazos: WX188: 2,20 - 2,60 - 3,10 m
WX218: 2,10 - 2,40 - 2,94 m
Equipo de manipulación de objetos con válvula de seguridad en el cilindro del brazo, dispositivo de aviso de sobrecarga y gancho de carga
Radio con Bluetooth y USB
Aumento en la anchura de los ejes a 2,75 mts.

El equipamiento de serie y opcional mostrado puede variar de un país a otro.

EXCAVADORAS DE RUEDAS
WX188

ESPECIFICACIONES

MOTOR

Potencia neta al volante (ISO 14396/ECE R120) 118 kW/160 CV
Régimen nominal. 2000 rpm
Marca y modelo F4GE9684E J607
Tipo. motor diésel de 4 tiempos, inyección directa, con turbocompresor e intercooler
Cilindrada 6.7 l
Número de cilindros 6
Diámetro x carrera 104 x 132 mm
Par máximo a 1.200 rpm 670 Nm

SISTEMA ELÉCTRICO

Tensión 24 V
Baterías 2 x 12 V
Capacidad de cada batería 100 Ah
Alternador 70 A
Motor de arranque 4 kW

TRANSMISIÓN

	km/h	km/h
Velocidad máxima de traslación	20	35
Velocidad de desplazamiento en obra	5	8
Velocidad lenta mín.	2,5	2,5

Tracción máxima en la barra de tracción 115 kN
Caja de cambios multidisco Power Shift que permite cambiar bajo carga. Control manual o automático del cambio de marchas. Modo de desplazamiento aplicado automáticamente al pisar el pedal del acelerador. Opcional: ejes anchos de 2,75 m que aumentan la estabilidad cuando se trabaja sin estabilizadores. La disponibilidad puede estar limitada por la homologación local.

SISTEMA HIDRÁULICO

2 x Bombas principales 3 de caudal variable, con pistones axiales
Caudal máximo total 389 l/min (2 x 144 + 101)
Caudal bajo auxiliar, opcional (encendido/apagado) 22 l/min
Caudal medio auxiliar, opcional (proporcional) 80 l/min
Presión para accesorios / desplazamiento 340 / 370 bar
PowerBoost 370 bar
Presión del circuito de giro 360 / 390 bar
Bomba de pilotaje 45 bar
Cilindro de la pluma de una sola pieza 115 x 1170 mm
Cilindro de la pluma articulada 115 x 1020 mm
Cilindro del brazo 125 x 1290 mm
Cilindro de la cuchara 105 x 1025 mm
Cilindro de posición 155 x 745 mm
Amortiguación de final de carrera del cilindro.
Servocontrol electrohidráulico.
Sistema hidráulico de tres bombas con dos bombas principales y una bomba de giro independiente. Posibilidad de elegir entre 8 niveles de potencia con Power Boost permanente en las fases de elevación: Velocidad baja en vacío, Elevación 1, Elevación 2, Eco 1, Eco 2, Eco 3, Carga pesada, Transporte por carretera.
Modo de nivelación para un funcionamiento suave y uniforme.
Aceleración (potencia) y deceleración (freno) de giro ajustables
Aumento automático de la potencia en el modo de traslación.

DISPOSITIVO DE GIRO

Velocidad de giro 9 rpm
Par de giro 53 kNm
La función de giro se acciona con un circuito hidráulico cerrado acoplado a un reductor mecánico e incorpora un freno automático.
El freno de giro hidrostático es ajustable en 3 posiciones.

FRENOS DE SERVICIO

Frenos de servicio: multidisco en baño de aceite, integrados en los cuatro bujes de las ruedas. Freno de trabajo: actúa sobre los frenos de servicio y bloquea la oscilación del eje delantero. Freno de estacionamiento: mecánico negativo en la transmisión. Freno de emergencia: doble circuito de freno y activación automática del freno de estacionamiento con apagado del motor.

DIRECCIÓN

Tipo ORBITROL con válvula de seguridad
Bomba de engranajes
Cilindro de dirección doble efecto, integrado en el eje

NEUMÁTICOS

Neumáticos dobles 10.00-20, 11.00-20
Neumáticos sencillos 18R 22.5, 600/40-22.5
La disponibilidad de neumáticos puede estar limitada por la homologación local.

CAPACIDADES

Aceite del motor 15 l
Sistema de refrigeración 22 l
Depósito de combustible 274 l
Sistema hidráulico (incl. depósito) 235 l para mono
250 l para la triple articulación

DIMENSIONES GENERALES
WX188

equipada con neumáticos dobles 10.00 - 20

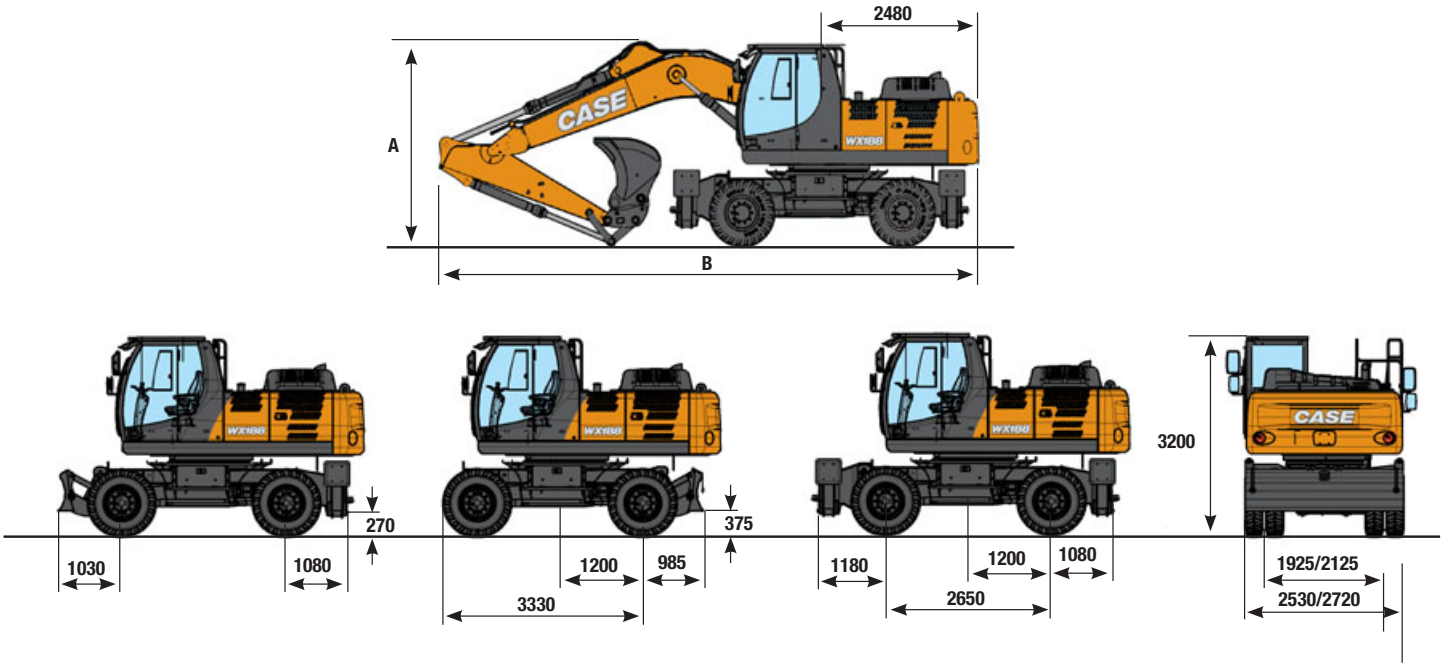

		TRIPLE ARTICULACIÓN 5,4 m			MONOBLOQUE 5,2 m		
		Balancín 2,20 m	Balancín 2,60 m	Balancín 3,10 m	Balancín 2,20 m	Balancín 2,60 m	Balancín 3,10 m
A		2880 mm	2830 mm	3490 mm	3120 mm	3200 mm	3800 mm
B	con cuchilla trasera	8920 mm	8845 mm	8835 mm	8890 mm	8810 mm	8820 mm
B	con estabilizadores traseros	8920 mm	8845 mm	8835 mm	8895 mm	8810 mm	8820 mm

PESO MÁX. EN ORDEN DE TRABAJO WX188

Eje de 2,55 de ancho, incluye cuchara de 610 kg y acoplamiento rápido de 250 kg (con 10.00-20)

	TRIPLE ARTICULACIÓN			MONOBLOQUE		
	Balancín 2,20 m	Balancín 2,60 m	Balancín 3,10 m	Balancín 2,20 m	Balancín 2,60 m	Balancín 3,10 m
Cuchilla trasera	18550 kg	18600 kg	18700 kg	18150 kg	18200 kg	18300 kg
Estabilizadores traseros	18950 kg	19000 kg	19100 kg	18550 kg	18600 kg	18700 kg
Cuchilla y estabilizadores	19500 kg	19550 kg	19650 kg	19150 kg	19200 kg	19300 kg
Estabilizadores delanteros y traseros	20000 kg	20050 kg	20150 kg	19650 kg	19700 kg	19800 kg

Eje de 2,75 de ancho, incluye cuchara de 610 kg y acoplamiento rápido de 250 kg (con 11.00-20)

	TRIPLE ARTICULACIÓN			MONOBLOQUE		
	Balancín 2,20 m	Balancín 2,60 m	Balancín 3,10 m	Balancín 2,20 m	Balancín 2,60 m	Balancín 3,10 m
Cuchilla trasera	18650 kg	18700 kg	18800 kg	18250 kg	18300 kg	18400 kg
Estabilizadores traseros	19050 kg	19100 kg	19200 kg	18650 kg	18700 kg	18800 kg
Cuchilla y estabilizadores	19650 kg	19700 kg	19800 kg	19250 kg	19300 kg	19400 kg
Estabilizadores delanteros y traseros	20100 kg	20150 kg	20250 kg	19750 kg	19800 kg	19900 kg

PRESTACIONES
WX188

TRIPLE ARTICULACIÓN

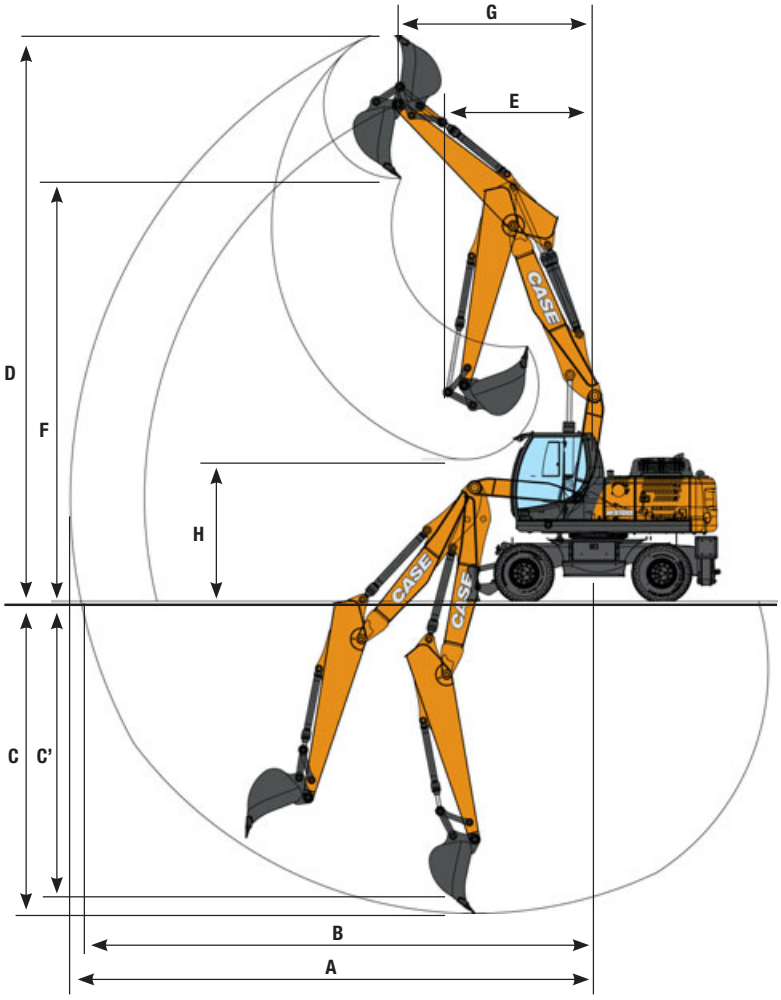

MONOBLOQUE

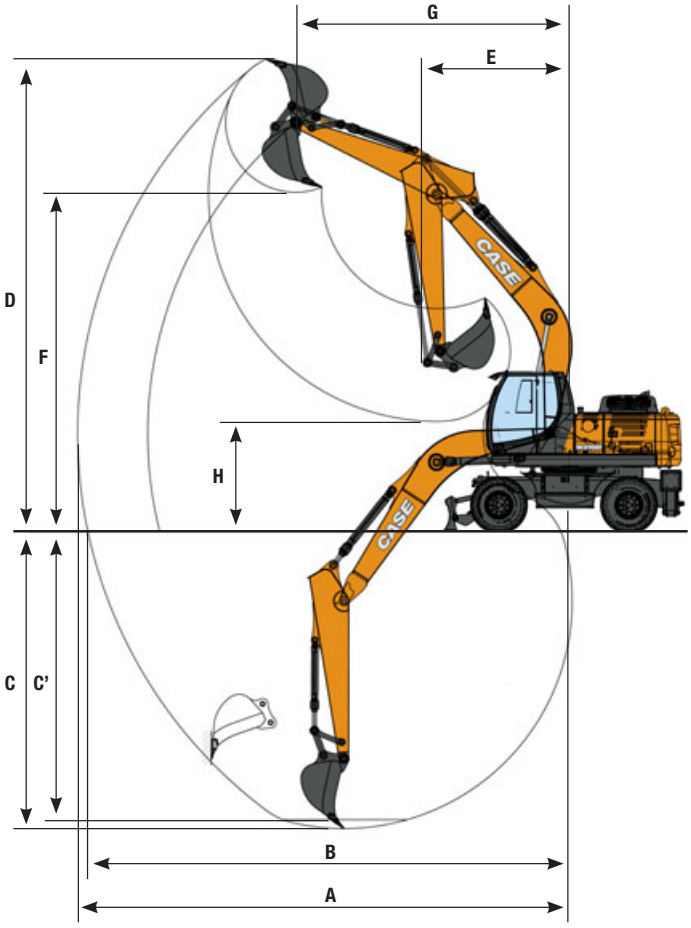

		TRIPLE ARTICULACIÓN			MONOBLOQUE		
		Balancín 2,20 m	Balancín 2,60 m	Balancín 3,10 m	Balancín 2,20 m	Balancín 2,60 m	Balancín 3,10 m
A	ALCANCE máx. de excavación	9000 mm	9400 mm	9900 mm	8900 mm	9300 mm	9800 mm
B	ALCANCE máx. de excavación al nivel del suelo	8800 mm	9200 mm	9700 mm	8700 mm	9100 mm	9600 mm
C	Profundidad máx. de excavación	4900 mm	5300 mm	5800 mm	4900 mm	5300 mm	5800 mm
C'	Prof. máx. de corte para fondo plano de 2,44 m	4800 mm	5200 mm	5700 mm	4700 mm	5100 mm	5700 mm
D	Altura máx. de excavación	10100 mm	10300 mm	10800 mm	9200 mm	9300 mm	9600 mm
E	Radio mín. de giro delantero	3050 mm	2800 mm	2900 mm	3400 mm	3300 mm	3300 mm
F	Altura máx. de carga	7400 mm	7600 mm	8000 mm	6500 mm	6600 mm	7000 mm
G	Radio de giro delantero a la altura máx.	2900 mm	3200 mm	3500 mm	4400 mm	4800 mm	5200 mm
H	Altura máx. de carga (brazo retraído)	3700 mm	3100 mm	2600 mm	3100 mm	2700 mm	2200 mm

FUERZA DE EXCAVACIÓN - ISO WX188

	Balancín 2,20 m	Balancín 2,60 m	Balancín 3,10 m
Fuerza de excavación del balancín	98 kN	84 kN	73 kN
- con Power Boost automático	107 kN	91 kN	79 kN
Fuerza de excavación de la cuchara	125 kN	125 kN	125 kN
- con Power Boost automático	136 kN	136 kN	136 kN

Las cargas de arriba (kg) cumplen con las normas ISO y se refieren a la excavadora equipada con cuchara. Las cargas indicadas no son mayores del 87% de la capacidad de elevación del sistema hidráulico o del 75% de la carga basculante estática. Los valores marcados con un asterisco (*) están limitados por capacidad de elevación hidráulica más que por la carga basculante.

CAPACIDAD DE ELEVACIÓN
WX188

MONOBLOQUE - BALANCÍN 2,20 m

CUCHILLA TRASERA ARRIBA

Delant. / Lado	ALCANCE 3,0 m		4,5 m		6,0 m		7,5 m		Al alcance máx.		m
7,5 m									4,5*	4,3	4,9
6,0 m					5,0	3,1			4,0*	2,8	6,3
4,5 m			7,3*	4,6	4,9	3,0			3,8	2,3	7,1
3,0 m			7,3	4,2	4,7	2,8			3,4	2,0	7,5
1,5 m			6,9	3,8	4,5	2,6	3,3	1,9	3,3	1,9	7,5
0 m			6,7	3,7	4,4	2,5			3,4	2,0	7,3
-1,5 m	11,2*	6,7	6,7	3,7	4,4	2,5			3,8	2,2	6,7
-3,0 m	9,8*	6,9	6,9	3,8					5,0	2,9	5,6

CUCHILLA TRASERA ABAJO

Delant. / Lado	ALCANCE 3,0 m		4,5 m		6,0 m		7,5 m		Al alcance máx.		m
7,5 m									4,5*	4,5*	4,9
6,0 m					5,3*	3,6			4,0*	3,3	6,3
4,5 m			7,3*	5,4	6,1*	3,5			3,9*	2,7	7,1
3,0 m			8,8*	4,9	6,7*	3,3			4,0*	2,4	7,5
1,5 m			9,9*	4,6	7,2	3,1	4,7*	2,3	4,3*	2,3	7,5
0 m			10,1*	4,4	7,1	3,0			4,9*	2,4	7,3
-1,5 m	11,2*	8,3	9,4*	4,4	6,9*	3,0			5,8*	2,7	6,7
-3,0 m	9,8*	8,5	7,4*	4,6					5,5*	3,4	5,6

CUCHILLA DELANTERA + ESTAB. TRASEROS ABAJO

Delant. / Lado	ALCANCE 3,0 m		4,5 m		6,0 m		7,5 m		Al alcance máx.		m
7,5 m									4,5*	4,5*	4,9
6,0 m					5,3*	5,3*			4,0*	4,0*	6,3
4,5 m			7,3*	7,3*	6,1*	5,3			3,9*	3,9*	7,1
3,0 m			8,8*	7,9	6,7*	5,1			4,0*	3,7	7,5
1,5 m			9,9*	7,4	7,2*	4,9	4,7*	3,6	4,3*	3,5	7,5
0 m			10,1*	7,3	7,4*	4,8			4,9*	3,7	7,3
-1,5 m	11,2*	11,2*	9,4*	7,3	6,9*	4,8			5,8*	4,1	6,7
-3,0 m	9,8*	9,8*	7,4*	7,4*					5,5*	5,4	5,6

ESTABILIZADORES DELANTEROS Y TRASEROS ABAJO

Delant. / Lado	ALCANCE 3,0 m		4,5 m		6,0 m		7,5 m		Al alcance máx.		m
7,5 m									4,5*	4,5*	4,9
6,0 m					5,3*	5,3*			4,0*	4,0*	6,3
4,5 m			7,3*	7,3*	6,1*	6,1*			3,9*	3,9*	7,1
3,0 m			8,8*	8,8*	6,7*	6,2			4,0*	4,0*	7,5
1,5 m			9,9*	9,3	7,2*	6,0	4,7*	4,3	4,3*	4,3	7,5
0 m			10,1*	9,1	7,4*	5,9			4,9*	4,5	7,3
-1,5 m	11,2*	11,2*	9,4*	9,1	6,9*	5,9			5,8*	5,1	6,7
-3,0 m	9,8*	9,8*	7,4*	7,4*					5,5*	5,5*	5,6

MONOBLOQUE - BALANCÍN 2,60 m

CUCHILLA TRASERA ARRIBA

Delant. / Lado	ALCANCE 3,0 m		4,5 m		6,0 m		7,5 m		Al alcance máx.		m
7,5 m									3,0*	3,0*	5,4
6,0 m					4,6*	3,1			2,7*	2,6	6,7
4,5 m			6,7*	4,7	5,0	3,0			2,6*	2,1	7,4
3,0 m			7,4	4,3	4,8	2,8	3,4	2,0	2,7*	1,9	7,8
1,5 m			6,9	3,9	4,6	2,7	3,3	1,9	2,9*	1,8	7,9
0 m	6,0*	6,0*	6,7	3,7	4,4	2,5	3,3	1,9	3,2	1,8	7,7
-1,5 m	10,5*	6,6	6,7	3,7	4,4	2,5			3,5	2,0	7,1
-3,0 m	11,1*	6,8	6,8	3,7	4,5	2,6			4,4	2,6	6,1

CUCHILLA TRASERA ABAJO

Delant. / Lado	ALCANCE 3,0 m		4,5 m		6,0 m		7,5 m		Al alcance máx.		m
7,5 m									3,0*	3,0*	5,4
6,0 m					4,6*	3,6			2,7*	2,7*	6,7
4,5 m			6,7*	5,5	5,8*	3,5			2,6*	2,5	7,4
3,0 m			8,3*	5,0	6,4*	3,3	4,4*	2,4	2,7*	2,2	7,8
1,5 m			9,7*	4,6	7,0*	3,1	5,1	2,3	2,9*	2,1	7,9
0 m	6,0*	6,0*	10,1*	4,4	7,0	3,0	4,6*	2,2	3,3*	2,2	7,7
-1,5 m	10,5*	8,2	9,6*	4,4	7,0	3,0			4,1*	2,4	7,1
-3,0 m	11,1*	8,4	8,1*	4,5	5,6*	3,1			5,5*	3,0	6,1

CUCHILLA DELANTERA + ESTAB. TRASEROS ABAJO

Delant. / Lado	ALCANCE 3,0 m		4,5 m		6,0 m		7,5 m		Al alcance máx.		m
7,5 m									3,0*	3,0*	5,4
6,0 m					4,6*	4,6*			2,7*	2,7*	6,7
4,5 m			6,7*	6,7*	5,8*	5,3			2,6*	2,6*	7,4
3,0 m			8,3*	8,0	6,4*	5,1	4,4*	3,6	2,7*	2,7*	7,8
1,5 m			9,7*	7,5	7,0*	4,9	5,4*	3,6	2,9*	2,9*	7,9
0 m	6,0*	6,0*	10,1*	7,3	7,3*	4,8	4,6*	3,5	3,3*	3,3*	7,7
-1,5 m	10,5*	10,5*	9,6*	7,2	7,0*	4,7			4,1*	3,8	7,1
-3,0 m	11,1*	11,1*	8,1*	7,3	5,6*	4,8			5,5*	4,8	6,1

ESTABILIZADORES DELANTEROS Y TRASEROS ABAJO

Delant. / Lado	ALCANCE 3,0 m		4,5 m		6,0 m		7,5 m		Al alcance máx.		m
7,5 m									3,0*	3,0*	5,4
6,0 m					4,6*	4,6*			2,7*	2,7*	6,7
4,5 m			6,7*	6,7*	5,8*	5,8*			2,6*	2,6*	7,4
3,0 m			8,3*	8,3*	6,4*	6,2	4,4*	4,4*	2,7*	2,7*	7,8
1,5 m			9,7*	9,4	7,0*	6,0	5,4*	4,3	2,9*	2,9*	7,9
0 m	6,0*	6,0*	10,1*	9,1	7,3*	5,9	4,6*	4,3	3,3*	3,3*	7,7
-1,5 m	10,5*	10,5*	9,6*	9,1	7,0*	5,8			4,1*	4,1*	7,1
-3,0 m	11,1*	11,1*	8,1*	8,1*	5,6*	5,6*			5,5*	5,5*	6,1

MONOBLOQUE - BALANCÍN 3,10 m

CUCHILLA TRASERA ARRIBA

Delant. / Lado	ALCANCE 3,0 m		4,5 m		6,0 m		7,5 m		Al alcance máx.		m
7,5 m					2,5*	2,5*			2,2*	2,2*	6,1
6,0 m					4,1*	3,2			1,9*	1,9*	7,3
4,5 m					4,9*	3,0	3,3*	2,1	1,9*	1,9	8,0
3,0 m	12,0*	7,7	7,5	4,3	4,8	2,8	3,4	2,0	1,9*	1,7	8,3
1,5 m			7,0	3,9	4,5	2,6	3,3	1,9	2,0*	1,6	8,4
0 m	6,3*	6,3*	6,7	3,6	4,4	2,5	3,2	1,8	2,3*	1,6	8,2
-1,5 m	9,4*	6,4	6,6	3,6	4,3	2,4	3,2	1,8	2,8*	1,8	7,6
-3,0 m	12,4*	6,6	6,6	3,6	4,3	2,4			3,7*	2,1	6,7

CUCHILLA TRASERA ABAJO

Delant. / Lado	ALCANCE 3,0 m		4,5 m		6,0 m		7,5 m		Al alcance máx.		m
7,5 m					2,5*	2,5*			2,2*	2,2*	6,1
6,0 m					4,1*	3,7			1,9*	1,9*	7,3
4,5 m					4,9*	3,5	3,3*	2,4	1,9*	1,9*	8,0
3,0 m	12,0*	9,4	7,6*	5,1	6,0*	3,3	4,5*	2,4	1,9*	1,9*	8,3
1,5 m			9,2*	4,7	6,7*	3,1	5,0	2,3	2,0*	1,9	8,4
0 m	6,3*	6,3*	10,0*	4,4	7,0	3,0	4,9	2,2	2,3*	1,9	8,2
-1,5 m	9,4*	8,0	9,8*	4,3	6,9	2,9	3,8*	2,2	2,8*	2,1	7,6
-3,0 m	12,4*	8,1	8,6*	4,3	6,2*	2,9			3,7*	2,6	6,7

CUCHILLA DELANTERA + ESTAB. TRASEROS ABAJO

Delant. / Lado	ALCANCE 3,0 m		4,5 m		6,0 m		7,5 m		Al alcance máx.		m
7,5 m					2,5*	2,5*			2,2*	2,2*	6,1
6,0 m					4,1*	4,1*			1,9*	1,9*	7,3
4,5 m					4,9*	4,9*	3,3*	3,3*	1,9*	1,9*	8,0
3,0 m	12,0*	12,0*	7,6*	7,6*	6,0*	5,1	4,5*	3,6	1,9*	1,9*	8,3
1,5 m			9,2*	7,5	6,7*	4,9	5,5*	3,5	2,0*	2,0*	8,4
0 m	6,3*	6,3*	10,0*	7,2	7,2*	4,7	5,6*	3,4	2,3*	2,3*	8,2
-1,5 m	9,4*	9,4*	9,8*	7,1	7,1*	4,6	3,8*	3,4	2,8*	2,8*	7,6
-3,0 m	12,4*	12,4*	8,6*	7,2	6,2*	4,7			3,7*	3,7*	6,7

ESTABILIZADORES DELANTEROS Y TRASEROS ABAJO

Delant. / Lado	ALCANCE 3,0 m		4,5 m		6,0 m		7,5 m		Al alcance máx.		m
7,5 m					2,5*	2,5*			2,2*	2,2*	6,1
6,0 m					4,1*	4,1*			1,9*	1,9*	7,3
4,5 m					4,9*	4,9*	3,3*	3,3*	1,9*	1,9*	8,0
3,0 m	12,0*	12,0*	7,6*	7,6*	6,0*	6,0*	4,5*	4,4	1,9*	1,9*	8,3
1,5 m			9,2*	9,2*	6,7*	6,0	5,5*	4,3	2,0*	2,0*	8,4
0 m	6,3*	6,3*	10,0*	9,1	7,2*	5,8	5,6*	4,2	2,3*	2,3*	8,2
-1,5 m	9,4*	9,4*	9,8*	9,0	7,1*	5,7	3,8*	3,8*	2,8*	2,8*	7,6
-3,0 m	12,4*	12,4*	8,6*	8,6*	6,2*	5,8			3,7*	3,7*	6,7

Capacidad de elevación WX188

Las cargas de arriba (kg) cumplen con las normas ISO y se refieren a la excavadora equipada con cuchara. Las cargas indicadas no son mayores del 87% de la capacidad de elevación del sistema hidráulico o del 75% de la carga basculante estática. Los valores marcados con un asterisco (*) están limitados por capacidad de elevación hidráulica más que por la carga basculante.

TRIPLE ARTICULACIÓN - BALANCÍN 2,20 m

CUCHILLA TRASERA ARRIBA

Delant. / Lado	ALCANCE 3,0 m		4,5 m		6,0 m		7,5 m		No alcance máx.		m
7,5 m			6,3*	4,7					5,1*	3,9	5,0
6,0 m			6,2*	4,8	4,9	2,9			4,4	2,6	6,4
4,5 m	8,7*	8,3	7,1*	4,6	4,9	3,0			3,6	2,1	7,2
3,0 m	8,1*	7,9	7,3	4,5	4,8	3,0	3,2	1,9	3,2	1,8	7,6
1,5 m	11,5*	7,8	7,2*	4,5	4,8	2,9	3,2	1,8	3,1	1,8	7,6
0 m	14,0	7,6	7,3	4,3	4,6	2,7			3,2	1,8	7,4
-1,5 m	14,5	7,3	7,2	4,0	4,4	2,5			3,7	2,1	6,7
-3,0 m	14,3	7,1	6,9	3,8					6,3	3,5	4,8

CUCHILLA TRASERA ABAJO

Delant. / Lado	ALCANCE 3,0 m		4,5 m		6,0 m		7,5 m		No alcance máx.		m
7,5 m			6,3*	5,5					5,1*	4,6	5,0
6,0 m			6,2*	5,5	5,7*	3,4			4,4*	3,0	6,4
4,5 m	8,7*	8,7*	7,1*	5,4	5,9*	3,5			4,2*	2,5	7,2
3,0 m	8,1*	8,1*	8,6*	5,2	6,5*	3,5	4,7*	2,2	4,2*	2,2	7,6
1,5 m	11,5*	9,1	9,7*	5,2*	7,0	3,4	5,0*	2,2	4,4*	2,1	7,6
0 m	14,7*	9,2	10,0*	5,1	7,1	3,2			4,9*	2,2	7,4
-1,5 m	16,4*	8,9	10,2*	4,8	7,1	3,0			5,9	2,5	6,7
-3,0 m	16,9*	8,7	9,8*	4,6					8,9*	4,2	4,8

CUCHILLA DELANTERA + ESTAB. TRASEROS ABAJO

Delant. / Lado	ALCANCE 3,0 m		4,5 m		6,0 m		7,5 m		No alcance máx.		m
7,5 m			6,3*	6,3*					5,1*	5,1*	5,0
6,0 m			6,2*	6,2*	5,7*	5,3			4,4*	4,4*	6,4
4,5 m	8,7*	8,7*	7,1*	7,1*	5,9*	5,2*			4,2*	3,8	7,2
3,0 m	8,1*	8,1*	8,6*	7,7	6,5*	5,1	4,7*	3,5	4,2*	3,5	7,6
1,5 m	11,5*	11,5*	9,7*	7,7	7,0*	5,2	5,4*	3,4	4,4*	3,4	7,6
0 m	14,7*	14,7*	10,0*	7,8	7,3*	5,0			4,9*	3,5	7,4
-1,5 m	16,4*	15,6	10,2*	7,7	7,4*	4,8			6,0*	4,0	6,7
-3,0 m	16,9*	15,7	9,8*	7,5					8,9*	6,8	4,8

ESTABILIZADORES DELANTEROS Y TRASEROS ABAJO

Delant. / Lado	ALCANCE 3,0 m		4,5 m		6,0 m		7,5 m		No alcance máx.		m
7,5 m			6,3*	6,3*					5,1*	5,1*	5,0
6,0 m			6,2*	6,2*	5,7*	5,7*			4,4*	4,4*	6,4
4,5 m	8,7*	8,7*	7,1*	7,1*	5,9*	5,9*			4,2*	4,2*	7,2
3,0 m	8,1*	8,1*	8,6*	8,6*	6,5*	6,1	4,7*	4,3	4,2*	4,2*	7,6
1,5 m	11,5*	11,5*	9,7*	9,2*	7,0*	6,1	5,4*	4,2	4,4*	4,1	7,6
0 m	14,7*	14,7*	10,0*	9,3	7,3*	6,1			4,9*	4,3	7,4
-1,5 m	16,4*	16,4*	10,2*	9,7	7,4*	5,9			6,0*	4,9	6,7
-3,0 m	16,9*	16,9*	9,8*	9,4					8,9*	8,5	4,8

TRIPLE ARTICULACIÓN - BALANCÍN 2,60 m

CUCHILLA TRASERA ARRIBA

Delant. / Lado	ALCANCE 3,0 m		4,5 m		6,0 m		7,5 m		No alcance máx.		m
7,5 m			5,2*	4,8					3,4*	3,3	5,6
6,0 m			5,3*	4,8	4,9	3,1			3,0*	2,3	6,8
4,5 m	6,7*	6,7*	6,5*	4,7	4,9	3,1	3,2*	1,9	2,9*	1,9	7,5
3,0 m	10,2*	8,0	7,3	4,5	4,8	3,1	3,3	1,9	2,9*	1,7	7,9
1,5 m	11,7*	7,7	7,2	4,4	4,8	3,0	3,3	1,9	2,9	1,6	8,0
0 m	13,8	7,7	7,2	4,3	4,7	2,7	3,1	1,8	3,0	1,7	7,8
-1,5 m	14,3	7,3	7,3	4,1	4,4	2,5			3,3	1,9	7,2
-3,0 m	14,4	7,2	6,9	3,8					4,9	2,7	5,6

CUCHILLA TRASERA ABAJO

Delant. / Lado	ALCANCE 3,0 m		4,5 m		6,0 m		7,5 m		No alcance máx.		m
7,5 m			5,2*	5,2*					3,4*	3,4*	5,6
6,0 m			5,3*	5,3*	5,0*	3,6			3,0*	2,8	6,8
4,5 m	6,7*	6,7*	6,5*	5,4	5,6*	3,6	3,2*	2,3	2,9*	2,3	7,5
3,0 m	10,2*	9,4	8,1*	5,2	6,2*	3,5*	5,0*	2,3	2,9*	2,0	7,9
1,5 m	11,7*	9,1*	9,4*	5,1	6,9*	3,5	5,0	2,2	3,1*	2,0	8,0
0 m	14,0*	9,3*	9,9*	5,1	7,0	3,2	4,9	2,1	3,4*	2,0	7,8
-1,5 m	16,2*	8,9	10,1*	4,9	7,1	3,0			4,1*	2,2	7,2
-3,0 m	16,8*	8,8	10,4*	4,6					7,1*	3,3	5,6

CUCHILLA DELANTERA + ESTAB. TRASEROS ABAJO

Delant. / Lado	ALCANCE 3,0 m		4,5 m		6,0 m		7,5 m		No alcance máx.		m
7,5 m			5,2*	5,2*					3,4*	3,4*	5,6
6,0 m			5,3*	5,3*	5,0*	5,0*			3,0*	3,0*	6,8
4,5 m	6,7*	6,7*	6,5*	6,5*	5,6*	5,2*	3,2*	3,2*	2,9*	2,9*	7,5
3,0 m	10,2*	10,2*	8,1*	7,8	6,2*	5,1	5,0*	3,6	2,9*	2,9*	7,9
1,5 m	11,7*	11,7*	9,4*	7,6	6,9*	5,1	5,5*	3,5	3,1*	3,1*	8,0
0 m	14,0*	14,0*	9,9*	7,7	7,2*	5,0	5,5*	3,4	3,4*	3,2	7,8
-1,5 m	16,2*	15,4	10,1*	7,8	7,3*	4,8			4,1*	3,6	7,2
-3,0 m	16,8*	15,9	10,4*	7,5					7,1*	5,3	5,6

ESTABILIZADORES DELANTEROS Y TRASEROS ABAJO

Delant. / Lado	ALCANCE 3,0 m		4,5 m		6,0 m		7,5 m		No alcance máx.		m
7,5 m			5,2*	5,2*					3,4*	3,4*	5,6
6,0 m			5,3*	5,3*	5,0*	5,0*			3,0*	3,0*	6,8
4,5 m	6,7*	6,7*	6,5*	6,5*	5,6*	5,6*	3,2*	3,2*	2,9*	2,9*	7,5
3,0 m	10,2*	10,2*	8,1*	8,1*	6,2*	6,1	5,0*	4,3	2,9*	2,9*	7,9
1,5 m	11,7*	11,7*	9,4*	9,2	6,9*	6,0	5,5*	4,2	3,1*	3,1*	8,0
0 m	14,0*	14,0*	9,9*	9,2	7,2*	6,1	5,5*	4,2	3,4*	3,4*	7,8
-1,5 m	16,2*	16,2*	10,1*	9,4*	7,3*	5,9			4,1*	4,1*	7,2
-3,0 m	16,8*	16,8*	10,4*	9,4					7,1*	6,6	5,6

TRIPLE ARTICULACIÓN - BALANCÍN 3,10 m

CUCHILLA TRASERA ARRIBA

Delant. / Lado	ALCANCE 3,0 m		4,5 m		6,0 m		7,5 m		No alcance máx.		m
9,0 m									3,3*	3,3*	4,3
7,5 m					3,3*	3,0*			2,5*	2,5*	6,3
6,0 m					4,2*	3,1			2,2*	2,0	7,4
4,5 m			4,8*	4,7	4,8*	3,1	3,4	2,0	2,1*	1,7	8,1
3,0 m	11,1*	8,0	7,3	4,5	4,8	3,0	3,4	2,0	2,1*	1,5	8,4
1,5 m	11,4*	7,7	7,0	4,4	4,7*	3,0	3,3	1,9	2,2*	1,4	8,5
0 m	13,0*	7,6	7,1	4,4	4,7	2,8	3,2	1,8	2,4*	1,5	8,3
-1,5 m	14,0	7,3	7,2	4,1	4,5	2,6	3,1	1,7	2,8*	1,6	7,7
-3,0 m	14,4	7,2	6,9	3,8	4,3	2,4			3,9	2,2	6,4

CUCHILLA TRASERA ABAJO

Delant. / Lado	ALCANCE 3,0 m		4,5 m		6,0 m		7,5 m		No alcance máx.		m
9,0 m									3,3*	3,3*	4,3
7,5 m					3,3*	3,3*			2,5*	2,5*	6,3
6,0 m					4,2*	3,6			2,2*	2,2*	7,4
4,5 m			4,8*	4,8*	4,8*	3,6	3,8*	2,4	2,1*	2,0	8,1
3,0 m	11,1*	9,4	7,4*	5,2	5,8*	3,5	4,7*	2,4	2,1*	1,8	8,4
1,5 m	11,4*	9,1	8,9*	5,0	6,5*	3,4	5,0	2,3	2,2*	1,7	8,5
0 m	13,0*	9,1*	9,7*	5,1	6,9*	3,3	4,9	2,1	2,4*	1,8	8,3
-1,5 m	15,5*	8,9	9,9*	4,9	7,0	3,1	4,8*	2,0	2,8*	1,9	7,7
-3,0 m	16,4*	8,8	10,2*	4,6	6,9	2,9			4,2*	2,6	6,4

CUCHILLA DELANTERA + ESTAB. TRASEROS ABAJO

Delant. / Lado	ALCANCE 3,0 m		4,5 m		6,0 m		7,5 m		No alcance máx.		m
9,0 m									3,3*	3,3*	4,3
7,5 m					3,3*	3,3*			2,5*	2,5*	6,3
6,0 m					4,2*	4,2*			2,2*	2,2*	7,4
4,5 m			4,8*	4,8*	4,8*	4,8*	3,8*	3,6	2,1*	2,1*	8,1
3,0 m	11,1*	11,1*	7,4*	7,4*	5,8*	5,1	4,7*	3,6	2,1*	2,1*	8,4
1,5 m	11,4*	11,4*	8,9*	7,6	6,5*	5,0	5,2*	3,5	2,2*	2,2*	8,5
0 m	13,0*	13,0*	9,7*	7,6*	7,0*	5,1	5,5*	3,4	2,4*	2,4*	8,3
-1,5 m	15,5*	15,1	9,9*	7,8	7,1*	4,8	4,8*	3,3	2,8*	2,8*	7,7
-3,0 m	16,4*	15,8	10,2*	7,5	6,9*	4,7			4,2*	4,2*	6,4

ESTABILIZADORES DELANTEROS Y TRASEROS ABAJO

Delant. / Lado	ALCANCE 3,0 m		4,5 m		6,0 m		7,5 m		No alcance máx.		m
9,0 m									3,3*	3,3*	4,3
7,5 m					3,3*	3,3*			2,5*	2,5*	6,3
6,0 m					4,2*	4,2*			2,2*	2,2*	7,4
4,5 m			4,8*	4,8*	4,8*	4,8*	3,8*	3,8*	2,1*	2,1*	8,1
3,0 m	11,1*	11,1*	7,4*	7,4*	5,8*	5,8*	4,7*	4,3	2,1*	2,1*	8,4
1,5 m	11,4*	11,4*	8,9*	8,9*	6,5*	5,9	5,2*	4,2	2,2*	2,2*	8,5
0 m	13,0*	13,0*	9,7*	9,1	7,0*	5,9	5,5*	4,2	2,4*	2,4*	8,3
-1,5 m	15,5*	15,5*	9,9*	9,2*	7,1*	5,9	4,8*	4,1	2,8*	2,8*	7,7
-3,0 m	16,4*	16,4*	10,2*	9,4	6,9*	5,7			4,2*	4,2*	6,4

Las cargas de arriba (kg) cumplen con las normas ISO y se refieren a la excavadora equipada con cuchara. Las cargas indicadas no son mayores del 87% de la capacidad de elevación del sistema hidráulico o del 75% de la carga basculante estática. Los valores marcados con un asterisco (*) están limitados por capacidad de elevación hidráulica más que por la carga basculante.

CAPACIDAD DE ELEVACIÓN
WX188

MONOBLOQUE - BALANCÍN 2,20 m - EJE DE 2,75 m

CUCHILLA TRASERA ARRIBA

Delant. / Lado	ALCANCE 3,0 m		4,5 m		6,0 m		7,5 m		No alcance máx.		m
7,5 m									4,5*	4,5*	4,9
6,0 m					5,0	3,5			4,0*	3,2	6,3
4,5 m			7,3*	5,2	4,9	3,4			3,8	2,6	7,1
3,0 m			7,3	4,8	4,8	3,2			3,4	2,3	7,5
1,5 m			6,9	4,4	4,6	3,0	3,3	2,2	3,3	2,2	7,5
0 m			6,7	4,3	4,5	2,9			3,4	2,3	7,3
-1,5 m	11,2*	7,9	6,7	4,3	4,4	2,9			3,9	2,6	6,7
-3,0 m	9,8*	8,2	6,9	4,4					5,0	3,3	5,6

CUCHILLA TRASERA ABAJO

Delant. / Lado	ALCANCE 3,0 m		4,5 m		6,0 m		7,5 m		No alcance máx.		m
7,5 m									4,5*	4,5*	4,9
6,0 m					5,3*	3,9			4,0*	3,6	6,3
4,5 m			7,3*	5,9	6,1*	3,8			3,9*	2,9	7,1
3,0 m			8,8*	5,5	6,7*	3,6			4,0*	2,6	7,5
1,5 m			9,9*	5,1	7,2*	3,5	4,7*	2,5	4,3*	2,5	7,5
0 m			10,1*	4,9	7,1	3,4			4,9*	2,6	7,3
-1,5 m	11,2*	9,4	9,4*	5,0	6,9*	3,3			5,8*	2,9	6,7
-3,0 m	9,8*	9,6	7,4*	5,1					5,5*	3,8	5,6

CUCHILLA DELANTERA + ESTAB. TRASEROS ABAJO

Delant. / Lado	ALCANCE 3,0 m		4,5 m		6,0 m		7,5 m		No alcance máx.		m
7,5 m									4,5*	4,5*	4,9
6,0 m					5,3*	5,3*			4,0*	4,0*	6,3
4,5 m			7,3*	7,3*	6,1*	5,5			3,9*	3,9*	7,1
3,0 m			8,8*	8,2	6,7*	5,3			4,0*	3,8	7,5
1,5 m			9,9*	7,8	7,2*	5,1	4,7*	3,7	4,3*	3,7	7,5
0 m			10,1*	7,6	7,4*	5,0			4,9*	3,8	7,3
-1,5 m	11,2*	11,2*	9,4*	7,6	6,9*	5,0			5,8*	4,3	6,7
-3,0 m	9,8*	9,8*	7,4*	7,4*					5,5*	5,5*	5,6

ESTABILIZADORES DELANTEROS Y TRASEROS ABAJO

Delant. / Lado	ALCANCE 3,0 m		4,5 m		6,0 m		7,5 m		No alcance máx.		m
7,5 m									4,5*	4,5*	4,9
6,0 m					5,3*	5,3*			4,0*	4,0*	6,3
4,5 m			7,3*	7,3*	6,1*	6,1*			3,9*	3,9*	7,1
3,0 m			8,8*	8,8*	6,7*	6,2			4,0*	4,0*	7,5
1,5 m			9,9*	9,4	7,2*	6,0	4,7*	4,3	4,3*	4,3*	7,5
0 m			10,1*	9,2	7,4*	5,9			4,9*	4,5	7,3
-1,5 m	11,2*	11,2*	9,4*	9,2	6,9*	5,9			5,8*	5,1	6,7
-3,0 m	9,8*	9,8*	7,4*	7,4*					5,5*	5,5*	5,6

MONOBLOQUE - BALANCÍN 2,60 m - EJE DE 2,75 m

CUCHILLA TRASERA ARRIBA

Delant. / Lado	ALCANCE 3,0 m		4,5 m		6,0 m		7,5 m		No alcance máx.		m
7,5 m									3,0*	3,0*	5,4
6,0 m					4,6*	3,5			2,7*	2,7*	6,7
4,5 m			6,7*	5,3	5,0	3,4			2,6*	2,4	7,4
3,0 m			7,4	4,9	4,8	3,2	3,4	2,3	2,7*	2,2	7,8
1,5 m			7,0	4,5	4,6	3,0	3,3	2,2	2,9*	2,1	7,9
0 m	6,0*	6,0*	6,7	4,3	4,4	2,9	3,3	2,2	3,2	2,1	7,7
-1,5 m	10,5*	7,8	6,7	4,3	4,4	2,9			3,5	2,3	7,1
-3,0 m	11,1*	8,0	6,8	4,3	4,5	3,0			4,4	2,9	6,1

CUCHILLA TRASERA ABAJO

Delant. / Lado	ALCANCE 3,0 m		4,5 m		6,0 m		7,5 m		No alcance máx.		m
7,5 m									3,0*	3,0*	5,4
6,0 m					4,6*	4,0			2,7*	2,7*	6,7
4,5 m			6,7*	6,0	5,8*	3,8			2,6*	2,6*	7,4
3,0 m			8,3*	5,6	6,4*	3,7	4,4*	2,6	2,7*	2,4	7,8
1,5 m			9,7*	5,2	7,0*	3,5	5,1	2,5	2,9*	2,4	7,9
0 m	6,0*	6,0*	10,1*	4,9	7,1	3,3	4,6*	2,5	3,3*	2,4	7,7
-1,5 m	10,5*	9,3	9,6*	4,9	7,0	3,3			4,1*	2,7	7,1
-3,0 m	11,1*	9,5	8,1*	5,0	5,6*	3,4			5,5*	3,3	6,1

CUCHILLA DELANTERA + ESTAB. TRASEROS ABAJO

Delant. / Lado	ALCANCE 3,0 m		4,5 m		6,0 m		7,5 m		No alcance máx.		m
7,5 m									3,0*	3,0*	5,4
6,0 m					4,6*	4,6*			2,7*	2,7*	6,7
4,5 m			6,7*	6,7*	5,8*	5,5			2,6*	2,6*	7,4
3,0 m			8,3*	8,3*	6,4*	5,3	4,4*	3,8	2,7*	2,7*	7,8
1,5 m			9,7*	7,9	7,0*	5,1	5,4*	3,7	2,9*	2,9*	7,9
0 m	6,0*	6,0*	10,1*	7,6	7,3*	5,0	4,6*	3,7	3,3*	3,3*	7,7
-1,5 m	10,5*	10,5*	9,6*	7,6	7,0*	4,9			4,1*	4,0	7,1
-3,0 m	11,1*	11,1*	8,1*	7,7	5,6*	5,0			5,5*	5,0	6,1

ESTABILIZADORES DELANTEROS Y TRASEROS ABAJO

Delant. / Lado	ALCANCE 3,0 m		4,5 m		6,0 m		7,5 m		No alcance máx.		m
7,5 m									3,0*	3,0*	5,4
6,0 m					4,6*	4,6*			2,7*	2,7*	6,7
4,5 m			6,7*	6,7*	5,8*	5,8*			2,6*	2,6*	7,4
3,0 m			8,3*	8,3*	6,4*	6,2	4,4*	4,4*	2,7*	2,7*	7,8
1,5 m			9,7*	9,4	7,0*	6,0	5,4*	4,3	2,9*	2,9*	7,9
0 m	6,0*	6,0*	10,1*	9,2	7,3*	5,9	4,6*	4,3	3,3*	3,3*	7,7
-1,5 m	10,5*	10,5*	9,6*	9,1	7,0*	5,9			4,1*	4,1*	7,1
-3,0 m	11,1*	11,1*	8,1*	8,1*	5,6*	5,6*			5,5*	5,5*	6,1

MONOBLOQUE - BALANCÍN 3,10 m - EJE DE 2,75 m

CUCHILLA TRASERA ARRIBA

Delant. / Lado	ALCANCE 3,0 m		4,5 m		6,0 m		7,5 m		No alcance máx.		m
7,5 m					2,5*	2,5*			2,2*	2,2*	6,1
6,0 m					4,1*	3,6			1,9*	1,9*	7,3
4,5 m					4,9*	3,4	3,3*	2,4	1,9*	1,9*	8,0
3,0 m	12,0*	9,1	7,5	5,0	4,8	3,2	3,4	2,3	1,9*	1,9	8,3
1,5 m			7,0	4,5	4,6	3,0	3,3	2,2	2,0*	1,8	8,4
0 m	6,3*	6,3*	6,7	4,2	4,4	2,9	3,2	2,1	2,3*	1,9	8,2
-1,5 m	9,4*	7,6	6,6	4,2	4,3	2,8	3,2	2,1	2,8*	2,0	7,6
-3,0 m	12,4*	7,8	6,6	4,2	4,4	2,8			3,7*	2,5	6,7

CUCHILLA TRASERA ABAJO

Delant. / Lado	ALCANCE 3,0 m		4,5 m		6,0 m		7,5 m		No alcance máx.		m
7,5 m					2,5*	2,5*			2,2*	2,2*	6,1
6,0 m					4,1*	4,0			1,9*	1,9*	7,3
4,5 m					4,9*	3,9	3,3*	2,7	1,9*	1,9*	8,0
3,0 m	12,0*	10,6	7,6*	5,6	6,0*	3,7	4,5*	2,6	1,9*	1,9*	8,3
1,5 m			9,2*	5,2	6,7*	3,4	5,1	2,5	2,0*	2,0*	8,4
0 m	6,3*	6,3*	10,0*	4,9	7,0	3,3	5,0	2,4	2,3*	2,1	8,2
-1,5 m	9,4*	9,1	9,8*	4,8	7,0	3,2	3,8*	2,4	2,8*	2,3	7,6
-3,0 m	12,4*	9,2	8,6*	4,9	6,2*	3,3			3,7*	2,8	6,7

CUCHILLA DELANTERA + ESTAB. TRASEROS ABAJO

Delant. / Lado	ALCANCE 3,0 m		4,5 m		6,0 m		7,5 m		No alcance máx.		m
7,5 m					2,5*	2,5*			2,2*	2,2*	6,1
6,0 m					4,1*	4,1*			1,9*	1,9*	7,3
4,5 m					4,9*	4,9*	3,3*	3,3*	1,9*	1,9*	8,0
3,0 m	12,0*	12,0*	7,6*	7,6*	6,0*	5,3	4,5*	3,8	1,9*	1,9*	8,3
1,5 m			9,2*	7,9	6,7*	5,1	5,5*	3,7	2,0*	2,0*	8,4
0 m	6,3*	6,3*	10,0*	7,6	7,2*	4,9	5,6*	3,6	2,3*	2,3*	8,2
-1,5 m	9,4*	9,4*	9,8*	7,5	7,1*	4,9	3,8*	3,6	2,8*	2,8*	7,6
-3,0 m	12,4*	12,4*	8,6*	7,5	6,2*	4,9			3,7*	3,7*	6,7

ESTABILIZADORES DELANTEROS Y TRASEROS ABAJO

Delant. / Lado	ALCANCE 3,0 m		4,5 m		6,0 m		7,5 m		No alcance máx.		m
7,5 m					2,5*	2,5*			2,2*	2,2*	6,1
6,0 m					4,1*	4,1*			1,9*	1,9*	7,3
4,5 m					4,9*	4,9*	3,3*	3,3*	1,9*	1,9*	8,0
3,0 m	12,0*	12,0*	7,6*	7,6*	6,0*	6,0*	4,5*	4,4	1,9*	1,9*	8,3
1,5 m			9,2*	9,2*	6,7*	6,0	5,5*	4,3	2,0*	2,0*	8,4
0 m	6,3*	6,3*	10,0*	9,1	7,2*	5,8	5,6*	4,2	2,3*	2,3*	8,2
-1,5 m	9,4*	9,4*	9,8*	9,0	7,1*	5,8	3,8*	3,8*	2,8*	2,8*	7,6
-3,0 m	12,4*	12,4*	8,6*	8,6*	6,2*	5,8			3,7*	3,7*	6,7

CAPACIDAD DE ELEVACIÓN

WX188

Las cargas de arriba (kg) cumplen con las normas ISO y se refieren a la excavadora equipada con cuchara. Las cargas indicadas no son mayores del 87% de la capacidad de elevación del sistema hidráulico o del 75% de la carga basculante estática. Los valores marcados con un asterisco (*) están limitados por capacidad de elevación hidráulica más que por la carga basculante.

TRIPLE ARTICULACIÓN - BALANCÍN 2,20 m - EJE DE 2,75 m

CUCHILLA TRASERA ARRIBA

Frente / Side	ALCANCE 3,0 m		4,5 m		6,0 m		7,5 m		No alcance máx.		m
7,5 m			6,3*	5,4					5,1*	4,4	5,0
6,0 m			6,2*	5,4	4,9	3,3			4,4	3,0	6,4
4,5 m	8,7*	8,7*	7,1*	5,2	4,9	3,4			3,6	2,4	7,2
3,0 m	8,1*	8,1*	7,3	5,1	4,9	3,4	3,3	2,2	3,2	2,1	7,6
1,5 m	11,5*	8,9	7,2*	5,0	4,8	3,3	3,2	2,1	3,1	2,0	7,6
0 m	14,0	8,9	7,3	4,9	4,6	3,1			3,2	2,1	7,4
-1,5 m	14,6	8,6	7,2	4,7	4,4	2,9			3,7	2,4	6,7
-3,0 m	14,3	8,4	6,9	4,4					6,3	4,0	4,8

CUCHILLA TRASERA ABAJO

Frente / Side	ALCANCE 3,0 m		4,5 m		6,0 m		7,5 m		No alcance máx.		m
7,5 m			6,3*	6,0					5,1*	5,0	5,0
6,0 m			6,2*	6,0	5,7*	3,8			4,4*	3,3	6,4
4,5 m	8,7*	8,7*	7,1*	5,8	5,9*	3,9			4,2*	2,7	7,2
3,0 m	8,1*	8,1*	8,6*	5,7	6,5*	3,8	4,7*	2,5	4,2*	2,4	7,6
1,5 m	11,5*	10,1	9,7*	5,6	7,0*	3,7	5,0	2,4	4,4*	2,3	7,6
0 m	14,7*	10,4	10,0*	5,6	7,1*	3,5			4,9*	2,4	7,4
-1,5 m	16,4*	10,1	10,2*	5,3	7,1	3,3			5,9	2,8	6,7
-3,0 m	16,9*	9,9	9,8*	5,1					8,9*	4,6	4,8

CUCHILLA DELANTERA + ESTAB. TRASEROS ABAJO

Frente / Side	ALCANCE 3,0 m		4,5 m		6,0 m		7,5 m		No alcance máx.		m
7,5 m			6,3*	6,3*					5,1*	5,1*	5,0
6,0 m			6,2*	6,2*	5,7*	5,5			4,4*	4,4*	6,4
4,5 m	8,7*	8,7*	7,1*	7,1*	5,9*	5,4			4,2*	4,0	7,2
3,0 m	8,1*	8,1*	8,6*	8,0	6,5*	5,3	4,7*	3,7	4,2*	3,6	7,6
1,5 m	11,5*	11,5*	9,7*	8,0	7,0*	5,3	5,4*	3,6	4,4*	3,5	7,6
0 m	14,7*	14,7*	10,0*	8,1	7,3*	5,2			4,9*	3,6	7,4
-1,5 m	16,4*	16,2	10,2*	8,1	7,4*	5,0			6,0*	4,2	6,7
-3,0 m	16,9*	16,7	9,8*	7,8					8,9*	7,1	4,8

ESTABILIZADORES DELANTEROS Y TRASEROS ABAJO

Frente / Side	ALCANCE 3,0 m		4,5 m		6,0 m		7,5 m		No alcance máx.		m
7,5 m			6,3*	6,3*					5,1*	5,1*	5,0
6,0 m			6,2*	6,2*	5,7*	5,7*			4,4*	4,4*	6,4
4,5 m	8,7*	8,7*	7,1*	7,1*	5,9*	5,9*			4,2*	4,2*	7,2
3,0 m	8,1*	8,1*	8,6*	8,6*	6,5*	6,1	4,7*	4,3	4,2*	4,2*	7,6
1,5 m	11,5*	11,5*	9,7*	9,2	7,0*	6,1	5,4*	4,2	4,4*	4,1	7,6
0 m	14,7*	14,7*	10,0*	9,3	7,3*	6,1			4,9*	4,3	7,4
-1,5 m	16,4*	16,4*	10,2*	9,7	7,4*	5,9			6,0*	5,0	6,7
-3,0 m	16,9*	16,9*	9,8*	9,4					8,9*	8,5	4,8

TRIPLE ARTICULACIÓN - BALANCÍN 2,60 m - EJE DE 2,75 m

CUCHILLA TRASERA ARRIBA

Frente / Side	ALCANCE 3,0 m		4,5 m		6,0 m		7,5 m		No alcance máx.		m
7,5 m			5,2*	5,2*					3,4*	3,4*	5,6
6,0 m			5,3*	5,3*	5,0	3,5			3,0*	2,7	6,8
4,5 m	6,7*	6,7*	6,5*	5,3	4,9	3,5	3,2*	2,2	2,9*	2,2	7,5
3,0 m	10,2*	9,0	7,3	5,1	4,8	3,5	3,3	2,2	2,9*	2,0	7,9
1,5 m	11,7*	8,9	7,2	5,0	4,8	3,4	3,3	2,2	2,9	1,9	8,0
0 m	13,9	9,0	7,3	5,0	4,7	3,1	3,2	2,1	3,0	1,9	7,8
-1,5 m	14,3	8,6	7,3	4,7	4,5	2,9			3,4	2,2	7,2
-3,0 m	14,5	8,5	6,9	4,4					4,9	3,2	5,6

CUCHILLA TRASERA ABAJO

Frente / Side	ALCANCE 3,0 m		4,5 m		6,0 m		7,5 m		No alcance máx.		m
7,5 m			5,2*	5,2*					3,4*	3,4*	5,6
6,0 m			5,3*	5,3*	5,0*	3,9			3,0*	3,0*	6,8
4,5 m	6,7*	6,7*	6,5*	5,9*	5,6*	3,9*	3,2*	2,5	2,9*	2,5	7,5
3,0 m	10,2*	10,2*	8,1*	5,7	6,2*	3,8	5,0*	2,5	2,9*	2,3	7,9
1,5 m	11,7*	10,1	9,4*	5,6	6,9*	3,8	5,0	2,	3,1*	2,2	8,0
0 m	14,0*	10,2	9,9*	5,7	7,0*	3,6	4,9	2,4	3,4*	2,2	7,8
-1,5 m	16,2*	10,1	10,1*	5,4	7,1	3,3			4,1*	2,5	7,2
-3,0 m	16,8*	10,0	10,4*	5,1					7,1*	3,7	5,6

CUCHILLA DELANTERA + ESTAB. TRASEROS ABAJO

Frente / Side	ALCANCE 3,0 m		4,5 m		6,0 m		7,5 m		No alcance máx.		m
7,5 m			5,2*	5,2*					3,4*	3,4*	5,6
6,0 m			5,3*	5,3*	5,0*	5,0*			3,0*	3,0*	6,8
4,5 m	6,7*	6,7*	6,5*	6,5*	5,6*	5,4*	3,2*	3,2*	2,9*	2,9*	7,5
3,0 m	10,2*	10,2*	8,1*	8,1	6,2*	5,3	5,0*	3,7	2,9*	2,9*	7,9
1,5 m	11,7*	11,7*	9,4*	7,9	6,9*	5,3	5,5*	3,6	3,1*	3,1*	8,0
0 m	14,0*	14,0*	9,9*	8,0	7,2*	5,2	5,5*	3,6	3,4*	3,4	7,8
-1,5 m	16,2*	16,0*	10,1*	8,2	7,3*	5,0			4,1*	3,8	7,2
-3,0 m	16,8*	16,8*	10,4*	7,8					7,1*	5,5	5,6

ESTABILIZADORES DELANTEROS Y TRASEROS ABAJO

Frente / Side	ALCANCE 3,0 m		4,5 m		6,0 m		7,5 m		No alcance máx.		m
7,5 m			5,2*	5,2*					3,4*	3,4*	5,6
6,0 m			5,3*	5,3*	5,0*	5,0*			3,0*	3,0*	6,8
4,5 m	6,7*	6,7*	6,5*	6,5*	5,6*	5,6*	3,2*	3,2*	2,9*	2,9*	7,5
3,0 m	10,2*	10,2*	8,1*	8,1*	6,2*	6,1	5,0*	4,3*	2,9*	2,9*	7,9
1,5 m	11,7*	11,7*	9,4*	9,2*	6,9*	6,1	5,5*	4,3	3,1*	3,1*	8,0
0 m	14,0*	14,0*	9,9*	9,2	7,2*	6,1	5,5*	4,2	3,4*	3,4*	7,8
-1,5 m	16,2*	16,2*	10,1*	9,5	7,3*	5,9			4,1*	4,1*	7,2
-3,0 m	16,8*	16,8*	10,4*	9,4					7,1*	6,6	5,6

TRIPLE ARTICULACIÓN - BALANCÍN 3,10 m - EJE DE 2,75 m

CUCHILLA TRASERA ARRIBA

Frente / Side	ALCANCE 3,0 m		4,5 m		6,0 m		7,5 m		No alcance máx.		m
9,0 m									3,3*	3,3*	4,3
7,5 m					3,3*	3,3*			2,5*	2,5*	6,3
6,0 m					4,2*	3,5			2,2*	2,2*	7,4
4,5 m			4,8*	4,8*	4,8*	3,5	3,4	2,3	2,1*	1,9	8,1
3,0 m	11,1*	9,1	7,3	5,0	4,8	3,4*	3,4	2,3	2,1*	1,7	8,4
1,5 m	11,4*	8,7	7,1	4,9	4,7*	3,4	3,3	2,2	2,2*	1,7	8,5
0 m	13,0*	8,8	7,1	4,9	4,7	3,2	3,2	2,1	2,4*	1,7	8,3
-1,5 m	14,0	8,6	7,3	4,7	4,5	3,0	3,1	2,0	2,8*	1,9	7,7
-3,0 m	14,4	8,4	7,0	4,4	4,3	2,8			3,9	2,5	6,4

CUCHILLA TRASERA ABAJO

Frente / Side	ALCANCE 3,0 m		4,5 m		6,0 m		7,5 m		No alcance máx.		m
9,0 m									3,3*	3,3*	4,3
7,5 m					3,3*	3,3*			2,5*	2,5*	6,3
6,0 m					4,2*	3,9			2,2*	2,2*	7,4
4,5 m			4,8*	4,8*	4,8*	3,8	3,8*	2,6	2,1*	2,1*	8,1
3,0 m	11,1*	10,4*	7,4*	5,7	5,8*	3,8	4,7*	2,6	2,1*	2,0	8,4
1,5 m	11,4*	10,1*	8,9*	5,5	6,5*	3,8*	5,0	2,5	2,2*	1,9	8,5
0 m	13,0*	10,0	9,7*	5,5	6,9	3,7	4,9	2,4	2,4*	2,0	8,3
-1,5 m	15,5*	10,1	9,9*	5,4	7,0	3,4	4,8*	2,3	2,8*	2,2	7,7
-3,0 m	16,4*	9,9	10,2*	5,1	6,9*	3,2			4,2*	2,9	6,4

CUCHILLA DELANTERA + ESTAB. TRASEROS ABAJO

Frente / Side	ALCANCE 3,0 m		4,5 m		6,0 m		7,5 m		No alcance máx.		m
9,0 m									3,3*	3,3*	4,3
7,5 m					3,3*	3,3*			2,5*	2,5*	6,3
6,0 m					4,2*	4,2*			2,2*	2,2*	7,4
4,5 m			4,8*	4,8*	4,8*	4,8*	3,8*	3,8	2,1*	2,1*	8,1
3,0 m	11,1*	11,1*	7,4*	7,4*	5,8*	5,3	4,7*	3,7	2,1*	2,1*	8,4
1,5 m	11,4*	11,4*	8,9*	7,9	6,5*	5,2	5,2*	3,7	2,2*	2,2*	8,5
0 m	13,0*	13,0*	9,7*	7,8	7,0*	5,2*	5,5*	3,6	2,4*	2,4*	8,3
-1,5 m	15,5*	15,5*	9,9*	8,1	7,1*	5,1	4,8*	3,5	2,8*	2,8*	7,7
-3,0 m	16,4*	16,3*	10,2*	7,9	6,9*	4,9*			4,2*	4,2*	6,4

ESTABILIZADORES DELANTEROS Y TRASEROS ABAJO

Frente / Side	ALCANCE 3,0 m		4,5 m		6,0 m		7,5 m		No alcance máx.		m
9,0 m									3,3*	3,3*	4,3
7,5 m					3,3*	3,3*			2,5*	2,5*	6,3
6,0 m					4,2*	4,2*			2,2*	2,2*	7,4
4,5 m			4,8*	4,8*	4,8*	4,8*	3,8*	3,8*	2,1*	2,1*	8,1
3,0 m	11,1*	11,1*	7,4*	7,4*	5,8*	5,8*	4,7*	4,3	2,1*	2,1*	8,4
1,5 m	11,4*	11,4*	8,9*	8,9*	6,5*	6,0	5,2*	4,3	2,2*	2,2*	8,5
0 m	13,0*	13,0*	9,7*	9,1*	7,0*	6,0	5,5*	4,2	2,4*	2,4*	8,3
-1,5 m	15,5*	15,5*	9,9*	9,2	7,1*	5,9	4,8*	4,1	2,8*	2,8*	7,7
-3,0 m	16,4*	16,4*	10,2*	9,5	6,9*	5,8			4,2*	4,2*	6,4

ESPECIFICACIONES

MOTOR

Potencia neta al volante (ISO 14396/ECE R120) _____ 129 kW / 175 CV
Régimen nominal _____ 2000 rpm
Marca y modelo _____ F4GE9684G J666
Tipo. _____ motor diésel de 4 tiempos, inyección directa, con turbocompresor e intercooler
Cilindrada _____ 6.728 l
Número de cilindros _____ 6
Diámetro x carrera _____ 104 x 132 mm
Par máximo a 1.200 rpm _____ 745 Nm

SISTEMA ELÉCTRICO

Tensión _____ 24 V
Baterías _____ 2 x 12 V
Capacidad de cada batería _____ 100 Ah
Alternador _____ 70 A
Motor de arranque _____ 4 kW

TRANSMISIÓN

	km/h	km/h
Velocidad máxima de traslación	20	35
Velocidad de desplazamiento en obra	5	9
Velocidad lenta mín.	2.9	2.9

Tracción máxima en la barra de tracción _____ 121 kN
Caja de cambios multidisco Power Shift que permite cambiar bajo carga. Control manual o automático del cambio de marchas. Modo de desplazamiento aplicado automáticamente al pisar el pedal del acelerador.

HYDRAULIC SYSTEM

2 x Bombas principales _____ 3 de caudal variable, con pistones axiales
Caudal máximo tota _____ 512 l/min (2 x 203 + 106)
Caudal bajo auxiliar, opcional (encendido/apagado) _____ 22 l/min
Caudal medio auxiliar, opcional (proporcional) _____ 80 l/min
Presión para accesorios / desplazamiento _____ 340 / 370 bar
PowerBoost _____ 370 bar
Presión del circuito de giro _____ 360 / 390 bar
Bomba de pilotaje _____ 45 bar
Cilindro de la pluma de una sola pieza _____ 120 x 1290 mm
Cilindro de la pluma articulada _____ 120 x 990 mm
Cilindro del brazo _____ 135 x 1560 mm
Cilindro de la cuchara _____ 120 x 1080 mm
Cilindro de posición _____ 170 x 640 mm

Amortiguación de final de carrera del cilindro.
Servocontrol electrohidráulico.
Sistema hidráulico de tres bombas con dos bombas principales y una bomba de giro independiente. Posibilidad de elegir entre 8 niveles de potencia con Power Boost permanente en las fases de elevación: Velocidad baja en vacío, Elevación 1, Elevación 2, Eco 1, Eco 2, Eco 3, Carga pesada, Transporte por carretera.
Modo de nivelación para un funcionamiento suave y uniforme.
Aceleración (potencia) y deceleración (freno) de giro ajustables
Aumento automático de la potencia en el modo de traslación.

DISPOSITIVO DE GIRO

Velocidad de giro _____ 9 rpm
Par de giro _____ 58 kNm
La función de giro se acciona con un circuito hidráulico cerrado acoplado a un reductor mecánico e incorpora un freno automático.
El freno de giro hidrostático es ajustable en 3 posiciones.

FRENOS DE SERVICIO

Frenos de servicio: Multidisco en baño de aceite, integrados en los cuatro bujes de las ruedas.
Freno de trabajo: actúa sobre los frenos de servicio y bloquea la oscilación del eje delantero. Freno de estacionamiento: mecánico negativo en la transmisión. Freno de emergencia: doble circuito de freno y activación automática del freno de estacionamiento con apagado del motor.

DIRECCIÓN

Tipo _____ ORBITROL con válvula de seguridad
Bomba _____ de engranajes
Cilindro de dirección _____ doble efecto, integrado en el eje

NEUMÁTICOS

Neumáticos dobles _____ 10.00-20/11.00-20
Neumáticos sencillos _____ 18 -22.5/600-40-22.5/620-40-22.5
La disponibilidad de neumáticos puede estar limitada por la homologación local.

CAPACIDADES

Aceite del motor _____ 8/15 l
Sistema de refrigeración _____ 11 l
Depósito de combustible _____ 296 l
Sistema hidráulico (incl. depósito) _____ 270 l para mono
290 l para la triple articulación

DIMENSIONES GENERALES
WX218

equipada con neumáticos dobles 11.00 - 20

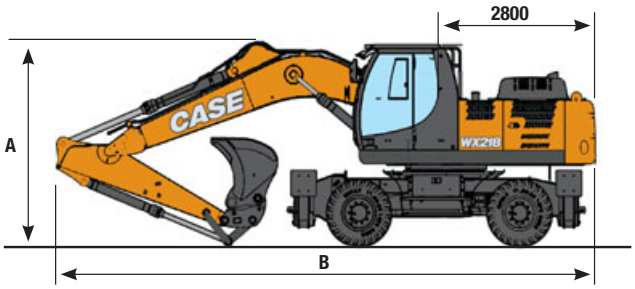

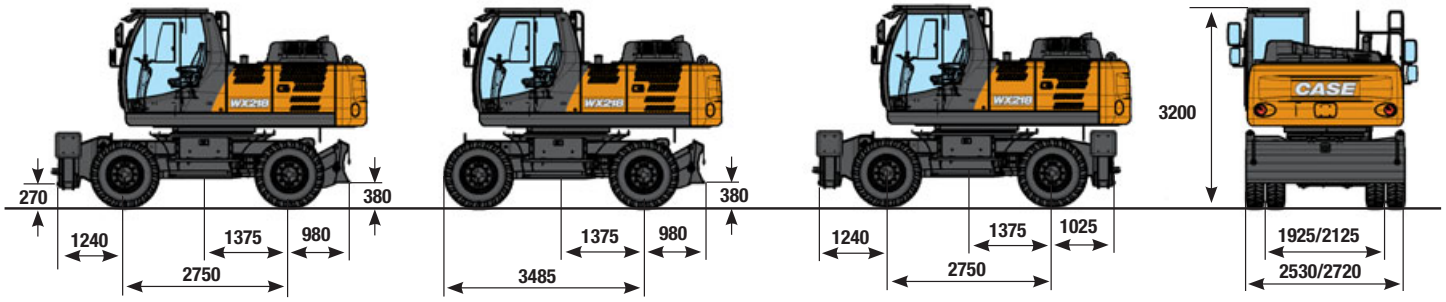

		TRIPLE ARTICULACIÓN 5,5 m			MONOBLOQUE 5,6 m		
		Balancín 2,10 m	Balancín 2,40 m	Balancín 2,94 m	Balancín 2,10 m	Balancín 2,40 m	Balancín 2,94 m
A		2970 mm	2985 mm	3115 mm	3345 mm	3270 mm	3225 mm
B	con cuchilla trasera	9383 mm	9355 mm	9360 mm	9765 mm	9730 mm	9655 mm
B	con estabilizadores traseros	9383 mm	9355 mm	9358 mm	9765 mm	9730 mm	9700 mm

PESO MÁX. EN ORDEN DE TRABAJO WX218

Eje de 2,55 de ancho, incluye cuchara de 800 kg y acoplamiento rápido de 250 kg (con neumáticos 11.00-20)

	TRIPLE ARTICULACIÓN			MONOBLOQUE		
	Balancín 2,10 m	Balancín 2,40 m	Balancín 2,94 m	Balancín 2,10 m	Balancín 2,40 m	Balancín 2,94 m
Cuchilla trasera	20300 kg	20300 kg	20400 kg	19950 kg	19950 kg	20050 kg
Estabilizadores traseros	20600 kg	20600 kg	20700 kg	20350 kg	20350 kg	20450 kg
Cuchilla trasera y estabilizadores	21200 kg	21200 kg	21300 kg	20950 kg	20950 kg	21050 kg
Estabilizadores delanteros y traseros	21450 kg	21450 kg	21550 kg	21200 kg	21200 kg	21300 kg

Eje de 2,75 de ancho, incluye cuchara de 800 kg y acoplamiento rápido de 250 kg (con neumáticos 11.00-20)

	TRIPLE ARTICULACIÓN			MONOBLOQUE		
	Balancín 2,10 m	Balancín 2,40 m	Balancín 2,94 m	Balancín 2,10 m	Balancín 2,40 m	Balancín 2,94 m
Cuchilla trasera	20400 kg	20400 kg	20500 kg	20050 kg	20050 kg	20150 kg
Estabilizadores traseros	20700 kg	20700 kg	20800 kg	20450 kg	20450 kg	20550 kg
Cuchilla trasera y estabilizadores	21300 kg	21300 kg	21400 kg	21050 kg	21050 kg	21150 kg
Estabilizadores delanteros y traseros	21550 kg	21550 kg	21650 kg	21300 kg	21300 kg	21400 kg

TRIPLE ARTICULACIÓN

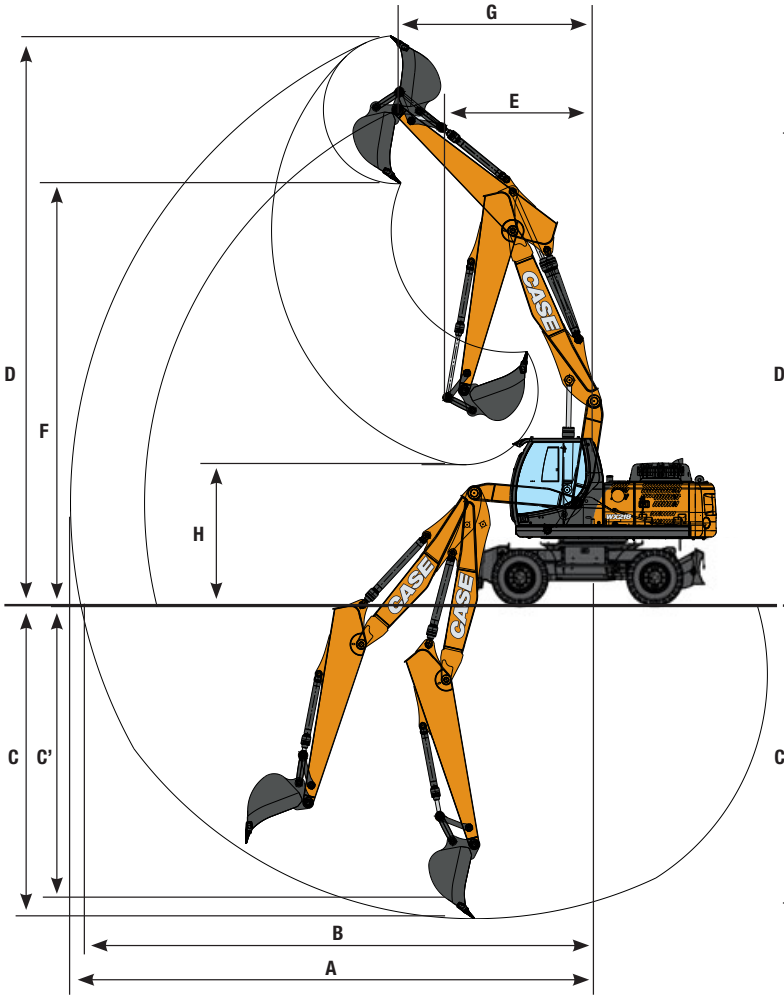

MONOBLOQUE

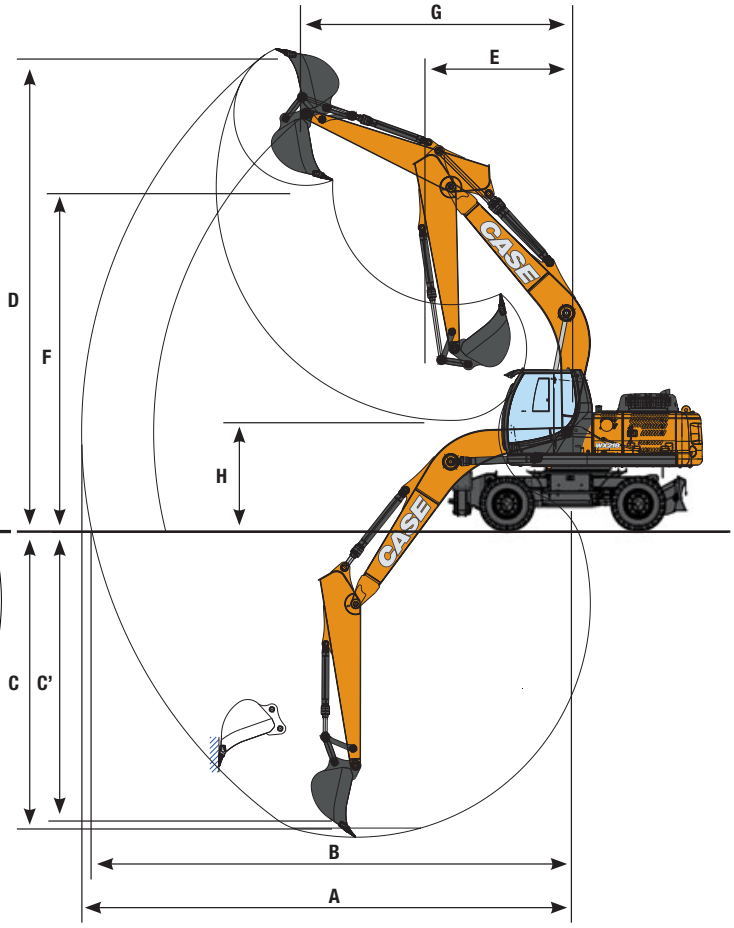

		TRIPLE ARTICULACIÓN			MONOBLOQUE		
		Balancín 2,10 m	Balancín 2,40 m	Balancín 2,94 m	Balancín 2,10 m	Balancín 2,40 m	Balancín 2,94 m
A	ALCANCE máx. de excavación	8980 mm	9270 mm	9770 mm	9270 mm	9530 mm	10010 mm
B	ALCANCE máx. de excavación al nivel del suelo	8770 mm	9050 mm	9570 mm	9050 mm	9320 mm	9820 mm
C	Profundidad máx. de excavación	4850 mm	5160 mm	5690 mm	4940 mm	5260 mm	5800 mm
C'	Prof. máx. de corte para fondo plano de 2,44 m	4740 mm	5060 mm	5590 mm	4720 mm	5060 mm	5630 mm
D	Altura máx. de excavación	10050 mm	10230 mm	10590 mm	10200 mm	10340 mm	10650 mm
E	Radio mín. de giro delantero	3370 mm	3100 mm	2800 mm	3240 mm	2940 mm	2790 mm
F	Altura máx. de carga	7260 mm	7440 mm	7800 mm	7470 mm	7580 mm	7890 mm
G	Radio de giro delantero a la altura máx.	3130 mm	3420 mm	3830 mm	3430 mm	3740 mm	4190 mm
H	Altura máx. de carga (brazo retraído)	3790 mm	3320 mm	2680 mm	4010 mm	3580 mm	2990 mm

FUERZA DE EXCAVACIÓN - ISO WX218

	Balancín 2,10 m	Balancín 2,40 m	Balancín 2,94 m
Fuerza de excavación del balancín	140 kN	122 kN	102 kN
- con Power Boost automático	152 kN	133 kN	111 kN
Fuerza de excavación de la cuchara	156 kN	156 kN	156 kN
- con Power Boost automático	169 kN	170 kN	170 kN

CAPACIDAD DE ELEVACIÓN
WX218

Las cargas de arriba (kg) cumplen con las normas ISO y se refieren a la excavadora equipada con cuchara. Las cargas indicadas no son mayores del 87% de la capacidad de elevación del sistema hidráulico o del 75% de la carga basculante estática. Los valores marcados con un asterisco (*) están limitados por capacidad de elevación hidráulica más que por la carga basculante.

TRIPLE ARTICULACIÓN - BALANCÍN 2,10 m

CUCHILLA TRASERA ARRIBA

Delant. / Lado	ALCANCE 3,0 m		4,5 m		6,0 m		7,5 m		No alcance máx.		m
7,5 m			7,2*	5,9					7,3*	4,8	5,0
6,0 m			7,1*	5,9	5,5	3,7			5,0	3,3	6,4
4,5 m			8,1*	5,7	5,5	3,8			4,1	2,7	7,1
3,0 m			8,1	5,5	5,5	3,7	3,7	2,4	3,7	2,4	7,5
1,5 m	12,2*	9,4	8,1	5,5	5,5	3,6	3,7	2,3	3,6	2,3	7,6
0 m	15,4*	9,3	8,2	5,3	5,2	3,4			3,7	2,4	7,3
-1,5 m	15,9	9,1	8,1	5,1	5,1	3,2			4,5	2,9	6,4
-3,0 m	15,9	9,2							8,3	5,2	4,4

CUCHILLA TRASERA ABAJO

Delant. / Lado	ALCANCE 3,0 m		4,5 m		6,0 m		7,5 m		No alcance máx.		m
7,5 m			7,2*	6,5					7,3*	5,4	5,0
6,0 m			7,1*	6,5	6,5*	4,1			6,6*	3,7	6,4
4,5 m			8,1*	6,3	6,7*	4,2			6,2*	3,0	7,1
3,0 m			9,7*	6,1*	7,4*	4,2	6,0*	2,7	6,0*	2,7	7,5
1,5 m	12,2*	10,7	11,0*	6,1	8,0*	4,0	6,4	2,6	6,2*	2,6	7,6
0 m	16,4*	10,7	11,4*	6,0	8,3*	3,8			6,6*	2,7	7,3
-1,5 m	18,4*	10,5	11,6*	5,8	8,5*	3,6			7,6*	3,3	6,4
-3,0 m	19,2*	10,6							12,0*	5,9	4,4

CUCHILLA TRASERA + ESTAB. DELANTEROS ABAJO

Delant. / Lado	ALCANCE 3,0 m		4,5 m		6,0 m		7,5 m		No alcance máx.		m
7,5 m			7,2*	7,2*					7,3*	7,3*	5,0
6,0 m			7,1*	7,1*	6,5*	6,0			6,6*	5,4	6,4
4,5 m			8,1*	8,1*	6,7*	6,0			6,2*	4,5	7,1
3,0 m			9,7*	8,8	7,4*	5,9	6,0*	4,1	6,0*	4,1	7,5
1,5 m	12,2*	12,2*	11,0*	8,7	8,0*	5,9	6,5*	4,0	6,2*	3,9	7,6
0 m	16,4*	16,4*	11,4*	8,9*	8,3*	5,7			6,6*	4,1	7,3
-1,5 m	18,4*	17,6	11,6*	8,9	8,5*	5,6			7,6*	5,0	6,4
-3,0 m	19,2*	18,2							12,0*	9,2	4,4

ESTABILIZADORES DELANTEROS Y TRASEROS ABAJO

Delant. / Lado	ALCANCE 3,0 m		4,5 m		6,0 m		7,5 m		No alcance máx.		m
7,5 m			7,2*	7,2*					7,3*	7,3*	5,0
6,0 m			7,1*	7,1*	6,5*	6,5*			6,6*	6,6	6,4
4,5 m			8,1*	8,1*	6,7*	6,7*			6,2*	5,4	7,1
3,0 m			9,7*	9,7*	7,4*	7,0	6,0*	4,9	6,0*	4,9	7,5
1,5 m	12,2*	12,2*	11,0*	10,5	8,0*	6,9	6,5*	4,9	6,2*	4,8	7,6
0 m	16,4*	16,4*	11,4*	10,6	8,3*	7,0			6,6	5,0	7,3
-1,5 m	18,4*	18,4*	11,6*	11,0	8,5*	6,8			7,6*	6,1	6,4
-3,0 m	19,2*	19,2*							12,0*	11,5	4,4

TRIPLE ARTICULACIÓN - BALANCÍN 2,40 m

CUCHILLA TRASERA ARRIBA

Delant. / Lado	ALCANCE 3,0 m		4,5 m		6,0 m		7,5 m		No alcance máx.		m
7,5 m			6,6*	6,0					6,5	4,3	5,4
6,0 m			6,7*	5,9	5,6	3,8			4,6	3,0	6,7
4,5 m	10,6*	10,2	7,7*	5,7	5,5	3,8			3,9	2,5	7,4
3,0 m	10,4*	9,6	8,1	5,5	5,5	3,8	3,8	2,4	3,5	2,3	7,8
1,5 m	13,1*	9,5	8,0	5,5	5,5*	3,7	3,7	2,4	3,4	2,2	7,9
0 m	15,3	9,4	8,1	5,3	5,3	3,5	3,6	2,3	3,5	2,2	7,6
-1,5 m	15,8*	9,1	8,1	5,2	5,1	3,3			4,1	2,6	6,8
-3,0 m	16,0	9,3	7,8	4,9					6,5	4,1	5,1

CUCHILLA TRASERA ABAJO

Delant. / Lado	ALCANCE 3,0 m		4,5 m		6,0 m		7,5 m		No alcance máx.		m
7,5 m			6,6*	6,6*					6,7*	4,8	5,4
6,0 m			6,7*	6,6	6,1*	4,2			6,0*	3,4	6,7
4,5 m	10,6*	10,6*	7,7*	6,3	6,5*	4,2			5,7*	2,8	7,4
3,0 m	10,4*	10,4*	9,3*	6,1	7,1*	4,2	6,0*	2,7	5,7*	2,5	7,8
1,5 m	13,1*	10,7	10,8*	6,0*	7,8*	4,1	6,4*	2,7	5,8*	2,5	7,9
0 m	16,1*	10,8	11,3*	6,0	8,2*	3,9	6,4	2,6	6,2	2,5	7,6
-1,5 m	18,3*	10,5	11,5*	5,8	8,5*	3,7			7,0*	3,0	6,8
-3,0 m	19,0*	10,7	11,8*	5,5					10,0*	4,7	5,1

CUCHILLA TRASERA + ESTAB. DELANTEROS ABAJO

Delant. / Lado	ALCANCE 3,0 m		4,5 m		6,0 m		7,5 m		No alcance máx.		m
7,5 m			6,6*	6,6*					6,7*	6,7*	5,4
6,0 m			6,7*	6,7*	6,1*	6,1			6,0*	5,0	6,7
4,5 m	10,6*	10,6*	7,7*	7,7*	6,5*	6,0			5,7*	4,2	7,4
3,0 m	10,4*	10,4*	9,3*	8,9	7,1*	5,9	6,0*	4,1	5,7*	3,8	7,8
1,5 m	13,1*	13,1*	10,8*	8,8	7,8*	5,9	6,4*	4,1	5,8*	3,7	7,9
0 m	16,1*	16,1*	11,3*	8,8	8,2*	5,8	6,5*	4,0	6,3*	3,9	7,6
-1,5 m	18,3*	17,5	11,5*	9,0	8,5*	5,6			7,0*	4,5	6,8
-3,0 m	19,0*	18,3	11,8*	8,7					10,0	7,2	5,1

ESTABILIZADORES DELANTEROS Y TRASEROS ABAJO

Delant. / Lado	ALCANCE 3,0 m		4,5 m		6,0 m		7,5 m		No alcance máx.		m
7,5 m			6,6*	6,6*					6,7*	6,7*	5,4
6,0 m			6,7*	6,7*	6,1*	6,1*			6,0*	6,0*	6,7
4,5 m	10,6*	10,6*	7,7*	7,7*	6,5*	6,5*			5,7*	5,1	7,4
3,0 m	10,4*	10,4*	9,3*	9,3*	7,1*	7,0*	6,0*	5,0	5,7*	4,7	7,8
1,5 m	13,1*	13,1*	10,8*	10,5	7,8*	6,9	6,4*	4,9	5,8*	4,5	7,9
0 m	16,1*	16,1*	11,3*	10,6	8,2*	7,0	6,5*	4,8	6,3*	4,7	7,6
-1,5 m	18,3*	18,3*	11,5*	10,9*	8,5*	6,8			7,0*	5,5	6,8
-3,0 m	19,0*	19,0*	11,8*	10,8					10,0*	8,9	5,1

TRIPLE ARTICULACIÓN - BALANCÍN 2,94 m

CUCHILLA TRASERA ARRIBA

Delant. / Lado	ALCANCE 3,0 m		4,5 m		6,0 m		7,5 m		No alcance máx.		m
9,0 m									6,0*	6,0*	4,2
7,5 m					5,3*	3,7			4,6*	3,6	6,1
6,0 m					5,6*	3,9			4,1	2,7	7,3
4,5 m			6,9*	5,7	5,5	3,8	3,9	2,6	3,5	2,2	8,0
3,0 m	13,1*	9,7	8,2	5,5	5,4	3,7	3,9	2,5	3,2	2,0	8,3
1,5 m	13,0*	9,4	8,0*	5,4	5,4	3,7	3,8	2,5	3,1	2,0	8,4
0 m	15,1*	9,5	8,0*	5,4	5,5	3,6	3,7	2,3	3,2	2,0	8,1
-1,5 m	15,5	9,1	8,1	5,1	5,2	3,3			3,6	2,3	7,5
-3,0 m	15,8	9,1	7,9	5,0					4,9	3,1	6,0

CUCHILLA TRASERA ABAJO

Delant. / Lado	ALCANCE 3,0 m		4,5 m		6,0 m		7,5 m		No alcance máx.		m
9,0 m									6,0*	6,0*	4,2
7,5 m					5,3*	4,2			4,6*	4,0	6,1
6,0 m					5,6*	4,3*			4,1*	3,0	7,3
4,5 m			6,9*	6,4	6,0*	4,2	5,4*	2,9	4,0*	2,5	8,0
3,0 m	13,1*	11,0	8,6*	6,1*	6,7*	4,1	5,7*	2,8	4,0*	2,3	8,3
1,5 m	13,0*	10,6	10,2*	6,0	7,5*	4,1	6,0*	2,8	4,1*	2,2	8,4
0 m	15,2*	10,6	11,1*	6,0*	8,1*	4,0	6,3*	2,6	4,5*	2,3	8,1
-1,5 m	17,9*	10,5	11,3*	5,8	8,2*	3,7			5,3*	2,5	7,5
-3,0 m	18,4*	10,5	11,7*	5,6					7,9*	3,5	6,0

CUCHILLA TRASERA + ESTAB. DELANTEROS ABAJO

Delant. / Lado	ALCANCE 3,0 m		4,5 m		6,0 m		7,5 m		No alcance máx.		m
9,0 m									6,0*	6,0*	4,2
7,5 m					5,3*	5,3*			4,6*	4,6*	6,1
6,0 m					5,6*	5,6*			4,1*	4,1*	7,3
4,5 m			6,9*	6,9*	6,0*	6,0*	5,4*	4,2	4,0*	3,8	8,0
3,0 m	13,1*	13,1*	8,6*	8,6*	6,7*	5,9	5,7*	4,2	4,0*	3,5	8,3
1,5 m	13,0*	13,0*	10,2*	8,7	7,5*	5,8	6,0*	4,1	4,1*	3,4	8,4
0 m	15,2*	15,2*	11,1*	8,7	8,1*	5,9*	6,4*	4,0	4,5*	3,5	8,1
-1,5 m	17,9*	17,2*	11,3*	9,0	8,2*	5,7			5,3*	3,9	7,5
-3,0 m	18,4*	17,9	11,7*	8,8					7,9*	5,4	6,0

ESTABILIZADORES DELANTEROS Y TRASEROS ABAJO

Delant. / Lado	ALCANCE 3,0 m		4,5 m		6,0 m		7,5 m		No alcance máx.		m
9,0 m									6,0*	6,0*	4,2
7,5 m					5,3*	5,3*			4,6*	4,6*	6,1
6,0 m					5,6*	5,6*			4,1*	4,1*	7,3
4,5 m			6,9*	6,9*	6,0*	6,0*	5,4*	5,1	4,0*	4,0*	8,0
3,0 m	13,1*	13,1*	8,6*	8,6*	6,7*	6,7*	5,7*	5,1	4,0*	4,0*	8,3
1,5 m	13,0*	13,0*	10,2*	10,2*	7,5*	6,9	6,0*	5,0	4,1*	4,1	8,4
0 m	15,2*	15,2*	11,1*	10,5	8,1*	6,9	6,4*	4,9	4,5*	4,2	8,1
-1,5 m	17,9*	17,9*	11,3*	10,6*	8,2*	6,9			5,3*	4,8	7,5
-3,0 m	18,4*	18,4*	11,7*	11,0					7,9*	6,7	6,0

Las cargas de arriba (kg) cumplen con las normas ISO y se refieren a la excavadora equipada con cuchara. Las cargas indicadas no son mayores del 87% de la capacidad de elevación del sistema hidráulico o del 75% de la carga basculante estática. Los valores marcados con un asterisco (*) están limitados por capacidad de elevación hidráulica más que por la carga basculante.

CAPACIDAD DE ELEVACIÓN
WX218

MONOBLOQUE - BALANCÍN 2,10 m

CUCHILLA TRASERA ARRIBA

Delant. / Lado	ALCANCE 3,0 m		4,5 m		6,0 m		7,5 m		No alcance máx.		m
7,5 m			7,8*	5,9					6,4	4,3	5,4
6,0 m			8,1*	5,7	5,5	3,7			4,6	3,0	6,7
4,5 m			8,3	5,3	5,3	3,5			3,8	2,5	7,4
3,0 m			7,6	4,8	5,1	3,3	3,7	2,4	3,5	2,2	7,8
1,5 m					4,8	3,1	3,6	2,3	3,3	2,1	7,9
0 m			7,1	4,3	4,7	3,0	3,5	2,2	3,5	2,2	7,6
-1,5 m	10,1*	8,0	7,1	4,3	4,7	2,9			3,8	2,4	7,1
-3,0 m			7,1*	4,5	4,9	3,1			4,8*	3,1	6,1

CUCHILLA TRASERA ABAJO

Delant. / Lado	ALCANCE 3,0 m		4,5 m		6,0 m		7,5 m		No alcance máx.		m
7,5 m			7,8*	6,6					7,5*	4,8	5,4
6,0 m			8,1*	6,4	7,0*	4,1			6,8*	3,4	6,7
4,5 m			9,2*	6,0	7,3*	3,9			6,5*	2,8	7,4
3,0 m			10,7*	5,4	7,9*	3,7	6,4	2,7	6,0	2,5	7,8
1,5 m					8,3*	3,5	6,2	2,6	5,8	2,4	7,9
0 m			10,8*	4,9	8,1*	3,3	6,1*	2,5	6,0*	2,5	7,6
-1,5 m	10,1*	9,3	9,5*	4,9	7,3*	3,3			5,6*	2,8	7,1
-3,0 m			7,1*	5,1	4,9*	3,5			4,8*	3,5	6,1

CUCHILLA TRASERA + ESTAB. DELANTEROS ABAJO

Delant. / Lado	ALCANCE 3,0 m		4,5 m		6,0 m		7,5 m		No alcance máx.		m
7,5 m			7,8*	7,8*					7,5*	7,0	5,4
6,0 m			8,1*	8,1*	7,0*	6,0			6,8*	5,0	6,7
4,5 m			9,2*	9,1	7,3*	5,8			6,5*	4,2	7,4
3,0 m			10,7*	8,5	7,9*	5,6	6,5*	4,0	6,3*	3,8	7,8
1,5 m					8,3*	5,3	6,5*	3,9	6,1*	3,7	7,9
0 m			10,8*	7,9	8,1*	5,2	6,1*	3,9	6,0*	3,8	7,6
-1,5 m	10,1*	10,1*	9,5*	7,9	7,3*	5,2			5,6*	4,2	7,1
-3,0 m			7,1*	7,1*	4,9*	4,9*			4,8*	4,8*	6,1

ESTABILIZADORES DELANTEROS Y TRASEROS ABAJO

Delant. / Lado	ALCANCE 3,0 m		4,5 m		6,0 m		7,5 m		No alcance máx.		m
7,5 m			7,8*	7,8*					7,5*	7,5*	5,4
6,0 m			8,1*	8,1*	7,0*	7,0*			6,8*	6,0	6,7
4,5 m			9,2*	9,2*	7,3*	7,1			6,5*	5,0	7,4
3,0 m			10,7*	10,6	7,9*	6,8	6,5*	4,8	6,3*	4,6	7,8
1,5 m					8,3*	6,5	6,5*	4,7	6,1*	4,4	7,9
0 m			10,8*	10,0	8,1*	6,4	6,1*	4,7	6,0*	4,6	7,6
-1,5 m	10,1*	10,1*	9,5*	9,5*	7,3*	6,4			5,6*	5,1	7,1
-3,0 m			7,1*	7,1*	4,9*	4,9*			4,8*	4,8*	6,1

MONOBLOQUE - BALANCÍN 2,40 m

CUCHILLA TRASERA ARRIBA

Delant. / Lado	ALCANCE 3,0 m		4,5 m		6,0 m		7,5 m		No alcance máx.		m
7,5 m			7,3*	6,0					5,8	3,9	5,8
6,0 m			7,6*	5,8	5,5	3,7			4,3	2,8	7,0
4,5 m			8,4	5,4	5,4	3,5	3,8	2,5	3,6	2,4	7,7
3,0 m			7,7	4,9	5,1	3,3	3,7	2,4	3,3	2,1	8,1
1,5 m			7,3	4,4	4,9	3,1	3,6	2,3	3,2	2,0	8,1
0 m			7,1	4,3	4,7	3,0	3,5	2,2	3,3	2,1	7,9
-1,5 m	10,7*	7,9	7,1	4,3	4,7	2,9			3,6	2,3	7,3
-3,0 m	9,5*	8,1	7,2	4,4	4,8	3,0			4,4	2,8	6,4

CUCHILLA TRASERA ABAJO

Delant. / Lado	ALCANCE 3,0 m		4,5 m		6,0 m		7,5 m		No alcance máx.		m
7,5 m			7,3*	6,7					6,2*	4,3	5,8
6,0 m			7,6*	6,5	6,7*	4,1			5,6*	3,2	7,0
4,5 m			8,9*	6,1	7,1*	3,9	6,2*	2,8	5,5*	2,6	7,7
3,0 m			10,4*	5,5	7,7*	3,7	6,4	2,7	5,6*	2,4	8,1
1,5 m			11,3*	5,1	8,2*	3,5	6,2	2,6	5,5	2,3	8,1
0 m			11,1*	4,9	8,2*	3,3	6,2	2,5	5,7	2,3	7,9
-1,5 m	10,7*	9,2	9,9*	4,9	7,5*	3,3			5,6*	2,6	7,3
-3,0 m	9,5*	9,4	7,8*	5,0	5,7*	3,4			5,0*	3,2	6,4

CUCHILLA TRASERA + ESTAB. DELANTEROS ABAJO

Delant. / Lado	ALCANCE 3,0 m		4,5 m		6,0 m		7,5 m		No alcance máx.		m
7,5 m			7,3*	7,3*					6,2*	6,2*	5,8
6,0 m			7,6*	7,6*	6,7*	6,1			5,6*	4,7	7,0
4,5 m			8,9*	8,9*	7,1*	5,9	6,2*	4,1	5,5*	3,9	7,7
3,0 m			10,4*	8,6	7,7*	5,6	6,4*	4,0	5,6*	3,6	8,1
1,5 m			11,3*	8,1	8,2*	5,4	6,5*	3,9	5,9*	3,5	8,1
0 m			11,1*	7,9	8,2*	5,2	6,3*	3,8	5,8*	3,6	7,9
-1,5 m	10,7*	10,7*	9,9*	7,9	7,5*	5,2			5,6*	4,0	7,3
-3,0 m	9,5*	9,5*	7,8*	7,8*	5,7*	5,3			5,0*	4,9	6,4

ESTABILIZADORES DELANTEROS Y TRASEROS ABAJO

Delant. / Lado	ALCANCE 3,0 m		4,5 m		6,0 m		7,5 m		No alcance máx.		m
7,5 m			7,3*	7,3*					6,2*	6,2*	5,8
6,0 m			7,6*	7,6*	6,7*	6,7*			5,6*	5,6	7,0
4,5 m			8,9*	8,9*	7,1*	7,1	6,2*	5,0	5,5*	4,8	7,7
3,0 m			10,4*	10,4*	7,7*	6,8	6,4*	4,9	5,6*	4,4	8,1
1,5 m			11,3*	10,2	8,2*	6,6	6,5*	4,8	5,9*	4,2	8,1
0 m			11,1*	10,0	8,2*	6,4	6,3*	4,7	5,8*	4,4	7,9
-1,5 m	10,7*	10,7*	9,9*	9,9*	7,5*	6,4			5,6*	4,8	7,3
-3,0 m	9,5*	9,5*	7,8*	7,8*	5,7*	5,7*			5,0*	5,0*	6,4

MONOBLOQUE - BALANCÍN 2,94 m

CUCHILLA TRASERA ARRIBA

Delant. / Lado	ALCANCE 3,0 m		4,5 m		6,0 m		7,5 m		No alcance máx.		m
9,0 m			5,6*	5,6*					5,0*	5,0*	4,7
7,5 m					5,7	3,8			4,2*	3,3	6,5
6,0 m					5,6	3,8	3,9	2,5	3,8	2,5	7,6
4,5 m	11,0*	10,4	8,1*	5,6	5,4	3,6	3,8	2,5	3,3	2,1	8,2
3,0 m			7,9	5,0	5,1	3,3	3,7	2,4	3,0	1,9	8,5
1,5 m			7,3	4,5	4,9	3,1	3,5	2,3	2,9	1,8	8,6
0 m	5,6*	5,6*	7,1	4,3	4,7	2,9	3,5	2,2	3,0	1,9	8,4
-1,5 m	10,4*	7,6	7,0	4,2	4,6	2,9	3,4	2,1	3,2	2,0	7,9
-3,0 m	11,3*	7,8	7,1	4,3	4,7	2,9			3,8	2,4	7,0

CUCHILLA TRASERA ABAJO

Delant. / Lado	ALCANCE 3,0 m		4,5 m		6,0 m		7,5 m		No alcance máx.		m
9,0 m			5,6*	5,6*					5,0*	5,0*	4,7
7,5 m					5,7*	4,2			4,2*	3,7	6,5
6,0 m					6,2*	4,2	4,2*	2,8	3,9*	2,8	7,6
4,5 m	11,0*	11,0*	8,1*	6,2	6,7*	4,0	5,9*	2,8	3,8*	2,4	8,2
3,0 m			9,8*	5,6	7,4*	3,7	6,1*	2,7	3,9*	2,2	8,5
1,5 m			11,0*	5,1	8,0*	3,5	6,2	2,5	4,1*	2,1	8,6
0 m	5,6*	5,6*	11,2*	4,9	8,2*	3,3	6,1	2,5	4,5*	2,1	8,4
-1,5 m	10,4*	8,9	10,4*	4,8	7,8*	3,2	5,8*	2,4	5,3*	2,3	7,9
-3,0 m	11,3*	9,1	8,7*	4,9	6,5*	3,3			4,9*	2,7	7,0

CUCHILLA TRASERA + ESTAB. DELANTEROS ABAJO

Delant. / Lado	ALCANCE 3,0 m		4,5 m		6,0 m		7,5 m		No alcance máx.		m
9,0 m			5,6*	5,6*					5,0*	5,0*	4,7
7,5 m					5,7*	5,7*			4,2*	4,2*	6,5
6,0 m					6,2*	6,1	4,2*	4,2*	3,9*	3,9*	7,6
4,5 m	11,0*	11,0*	8,1*	8,1*	6,7*	5,9	5,9*	4,2	3,8*	3,6	8,2
3,0 m			9,8*	8,7	7,4*	5,6	6,1*	4,0	3,9*	3,3	8,5
1,5 m			11,0*	8,2	8,0*	5,4	6,4*	3,9	4,1*	3,2	8,6
0 m	5,6*	5,6*	11,2*	7,9	8,2*	5,2	6,3*	3,8	4,5*	3,3	8,4
-1,5 m	10,4*	10,4*	10,4*	7,8	7,8*	5,1	5,8*	3,8	5,3*	3,5	7,9
-3,0 m	11,3*	11,3*	8,7*	7,9	6,5*	5,2			4,9*	4,2	7,0

ESTABILIZADORES DELANTEROS Y TRASEROS ABAJO

Delant. / Lado	ALCANCE 3,0 m		4,5 m		6,0 m		7,5 m		No alcance máx.		m
9,0 m			5,6*	5,6*					5,0*	5,0*	4,7
7,5 m					5,7*	5,7*			4,2*	4,2*	6,5
6,0 m					6,2*	6,2*	4,2*	4,2*	3,9*	3,9*	7,6
4,5 m	11,0*	11,0*	8,1*	8,1*	6,7*	6,7*	5,9*	5,0	3,8*	3,8*	8,2
3,0 m			9,8*	9,8*	7,4*	6,9	6,1*	4,9	3,9*	3,9*	8,5
1,5 m			11,0*	10,3	8,0*	6,6	6,4*	4,7	4,1*	3,9	8,6
0 m	5,6*	5,6*	11,2*	10,0	8,2*	6,4	6,3*	4,6	4,5*	4,0	8,4
-1,5 m	10,4*	10,4*	10,4*	9,9	7,8*	6,3	5,8*	4,6	5,3*	4,3	7,9
-3,0 m	11,3*	11,3*	8,7*	8,7*	6,5*	6,4			4,9*	4,9*	7,0

CAPACIDAD DE ELEVACIÓN
WX218

Las cargas de arriba (kg) cumplen con las normas ISO y se refieren a la excavadora equipada con cuchara. Las cargas indicadas no son mayores del 87% de la capacidad de elevación del sistema hidráulico o del 75% de la carga basculante estática. Los valores marcados con un asterisco (*) están limitados por capacidad de elevación hidráulica más que por la carga basculante.

TRIPLE ARTICULACIÓN - BALANCÍN 2.10 m - EJE DE 2,75 m

CUCHILLA TRASERA ARRIBA

Delant. / Lado	ALCANCE 3,0 m		4,5 m		6,0 m		7,5 m		No alcance máx.		m
7,5 m			7,2*	6,5					7,3*	5,3	5,0
6,0 m			7,1*	6,4	5,6	4,1			5,0	3,6	6,4
4,5 m			8,1*	6,2	5,5	4,1			4,1	3,0	7,1
3,0 m			8,2	6,1	5,5	4,1	3,7	2,7	3,7	2,7	7,5
1,5 m	12,2*	10,5	8,1*	6,0	5,5	4,0	3,7	2,6	3,6	2,6	7,6
0 m	15,4	10,6	8,2	5,9	5,3	3,8			3,8	2,7	7,3
-1,5 m	15,9	10,4	8,1	5,7	5,1	3,6			4,6	3,2	6,4
-3,0 m	16,0	10,4							8,3	5,8	4,4

CUCHILLA TRASERA ABAJO

Delant. / Lado	ALCANCE 3,0 m		4,5 m		6,0 m		7,5 m		No alcance máx.		m
7,5 m			7,2*	7,2					7,3*	5,9	5,0
6,0 m			7,1*	7,1*	6,5*	4,5			6,6*	4,0	6,4
4,5 m			8,1*	6,9	6,7*	4,6			6,2*	3,3	7,1
3,0 m			9,7*	6,7	7,4*	4,6	6,0*	3,0	6,0*	3,0	7,5
1,5 m	12,2*	12,0	11,0*	6,6	8,0*	4,4	6,4	2,9	6,2*	2,9	7,6
0 m	16,4*	12,1	11,4*	6,6	8,3*	4,2			6,6*	3,0	7,3
-1,5 m	18,4*	11,9	11,6*	6,4	8,5*	4,0			7,6*	3,6	6,4
-3,0 m	19,2*	12,0							12,0*	6,5	4,4

CUCHILLA TRASERA + ESTAB. DELANTEROS ABAJO

Delant. / Lado	ALCANCE 3,0 m		4,5 m		6,0 m		7,5 m		No alcance máx.		m
7,5 m			7,2*	7,2*					7,3*	7,3*	5,0
6,0 m			7,1*	7,1*	6,5*	6,3			6,6*	5,7	6,4
4,5 m			8,1*	8,1*	6,7*	6,2			6,2*	4,7	7,1
3,0 m			9,7*	9,2	7,4*	6,1	6,0*	4,3	6,0*	4,3	7,5
1,5 m	12,2*	12,2*	11,0*	9,1	8,0*	6,2	6,5*	4,2	6,2*	4,1	7,6
0 m	16,4*	16,4*	11,4*	9,3	8,3*	6,0			6,6*	4,3	7,3
-1,5 m	18,4*	18,4*	11,6*	9,4	8,5*	5,8			7,6*	5,2	6,4
-3,0 m	19,2*	19,2*							12,0*	9,7	4,4

ESTABILIZADORES DELANTEROS Y TRASEROS ABAJO

Delant. / Lado	ALCANCE 3,0 m		4,5 m		6,0 m		7,5 m		No alcance máx.		m
7,5 m			7,2*	7,2*					7,3*	7,3*	5,0
6,0 m			7,1*	7,1*	6,5*	6,5*			6,6*	6,6*	6,4
4,5 m			8,1*	8,1*	6,7*	6,7*			6,2*	5,4	7,1
3,0 m			9,7*	9,7*	7,4*	7,0	6,0*	4,9	6,0*	4,9	7,5
1,5 m	12,2*	12,2*	11,0*	10,6	8,0*	7,0	6,5*	4,9	6,2*	4,8	7,6
0 m	16,4*	16,4*	11,4*	10,6*	8,3*	7,0			6,6*	5,0	7,3
-1,5 m	18,4*	18,4*	11,6*	11,0	8,5*	6,8			7,6*	6,1	6,4
-3,0 m	19,2*	19,2*							12,0*	11,6	4,4

TRIPLE ARTICULACIÓN - BALANCÍN 2.40 m - EJE DE 2,75 m

CUCHILLA TRASERA ARRIBA

Delant. / Lado	ALCANCE 3,0 m		4,5 m		6,0 m		7,5 m		No alcance máx.		m
7,5 m			6,6*	6,6					6,5	4,7	5,4
6,0 m			6,7*	6,5	5,6	4,2			4,6	3,4	6,7
4,5 m	10,6*	10,6*	7,7*	6,3	5,6	4,2*			3,9	2,8	7,4
3,0 m	10,4*	10,4*	8,2	6,1	5,5	4,2	3,8	2,7	3,5	2,5	7,8
1,5 m	13,1*	10,6	8,0	6,0	5,5*	4,1	3,7	2,7	3,4	2,4	7,9
0 m	15,4	10,7	8,1	5,9	5,4	3,9	3,6	2,6	3,5	2,5	7,6
-1,5 m	15,8*	10,4	8,2	5,8	5,1	3,6			4,2	2,9	6,8
-3,0 m	16,1	10,5	7,8	5,5					6,5	4,6	5,1

CUCHILLA TRASERA ABAJO

Delant. / Lado	ALCANCE 3,0 m		4,5 m		6,0 m		7,5 m		No alcance máx.		m
7,5 m			6,6*	6,6*					6,7*	5,3	5,4
6,0 m			6,7*	6,7*	6,1*	4,6			6,0*	3,7	6,7
4,5 m	10,6*	10,6*	7,7*	6,9	6,5*	4,6			5,7*	3,1	7,4
3,0 m	10,4*	10,4*	9,3*	6,7	7,1*	4,6*	6,0*	3,0	5,7*	2,8	7,8
1,5 m	13,1*	11,9	10,8*	6,6	7,8*	4,5	6,4*	3,0	5,8*	2,7	7,9
0 m	16,1*	12,1	11,3*	6,6	8,2*	4,3	6,4	2,9	6,2	2,8	7,6
-1,5 m	18,3*	11,9	11,5*	6,5	8,5*	4,1			7,0*	3,3	6,8
-3,0 m	19,0*	12,1	11,8*	6,2					10,0*	5,2	5,1

CUCHILLA TRASERA + ESTAB. DELANTEROS ABAJO

Delant. / Lado	ALCANCE 3,0 m		4,5 m		6,0 m		7,5 m		No alcance máx.		m
7,5 m			6,6*	6,6*					6,7*	6,7*	5,4
6,0 m			6,7*	6,7*	6,1*	6,1*			6,0*	5,3	6,7
4,5 m	10,6*	10,6*	7,7*	7,7*	6,5*	6,3			5,7*	4,4	7,4
3,0 m	10,4*	10,4*	9,3*	9,3	7,1*	6,1	6,0*	4,3	5,7*	4,0	7,8
1,5 m	13,1*	13,1*	10,8*	9,1*	7,8*	6,1*	6,4*	4,3	5,8*	3,9	7,9
0 m	16,1*	16,1*	11,3*	9,2*	8,2*	6,1	6,5*	4,2	6,3*	4,1	7,6
-1,5 m	18,3*	18,3*	11,5*	9,5	8,5*	5,9			7,0*	4,8	6,8
-3,0 m	19,0*	19,0*	11,8*	9,1					10,0*	7,6	5,1

ESTABILIZADORES DELANTEROS Y TRASEROS ABAJO

Delant. / Lado	ALCANCE 3,0 m		4,5 m		6,0 m		7,5 m		No alcance máx.		m
7,5 m			6,6*	6,6*					6,7*	6,7*	5,4
6,0 m			6,7*	6,7*	6,1*	6,1*			6,0*	6,0*	6,7
4,5 m	10,6*	10,6*	7,7*	7,7*	6,5*	6,5*			5,7*	5,1	7,4
3,0 m	10,4*	10,4*	9,3*	9,3*	7,1*	7,0	6,0*	5,0	5,7*	4,7	7,8
1,5 m	13,1*	13,1*	10,8*	10,6*	7,8*	6,9	6,4*	4,9	5,8*	4,6	7,9
0 m	16,1*	16,1*	11,3*	10,6	8,2*	7,1	6,5*	4,8	6,3*	4,7	7,6
-1,5 m	18,3*	18,3*	11,5*	10,9*	8,5*	6,9			7,0*	5,6	6,8
-3,0 m	19,0*	19,0*	11,8*	10,9					10,0*	8,9	5,1

TRIPLE ARTICULACIÓN - BALANCÍN 2.94 m - EJE DE 2,75 m

CUCHILLA TRASERA ARRIBA

Delant. / Lado	ALCANCE 3,0 m		4,5 m		6,0 m		7,5 m		No alcance máx.		m
9,0 m									6,0*	6,0*	4,2
7,5 m					5,3*	4,1			4,6*	3,9	6,1
6,0 m					5,6*	4,3			4,1	3,0	7,3
4,5 m			6,9*	6,3	5,5	4,2*	3,9	2,8	3,5	2,5	8,0
3,0 m	13,1*	10,8	8,2	6,1	5,4	4,1	3,9	2,8	3,2	2,3	8,3
1,5 m	13,0*	10,5	8,0*	5,9	5,4	4,1	3,8	2,7	3,1	2,2	8,4
0 m	15,1*	10,5	8,0*	6,0	5,5	4,0	3,7	2,6	3,2	2,2	8,1
-1,5 m	15,5	10,4	8,1	5,7	5,2	3,7			3,6	2,5	7,5
-3,0 m	15,9	10,3	7,9	5,6					5,0	3,5	6,0

CUCHILLA TRASERA ABAJO

Delant. / Lado	ALCANCE 3,0 m		4,5 m		6,0 m		7,5 m		No alcance máx.		m
9,0 m									6,0*	6,0*	4,2
7,5 m					5,3*	4,6			4,6*	4,4	6,1
6,0 m					5,6*	4,7			4,1*	3,3	7,3
4,5 m			6,9*	6,9*	6,0*	4,6	5,4*	3,2	4,0*	2,8	8,0
3,0 m	13,1*	12,2	8,6*	6,7	6,7*	4,5	5,7*	3,1	4,0*	2,5	8,3
1,5 m	13,0*	11,8	10,2*	6,6	7,5*	4,5	6,0*	3,1	4,1*	2,5	8,4
0 m	15,2*	11,9	11,1*	6,5	8,1*	4,4	6,4*	2,9	4,5*	2,5	8,1
-1,5 m	17,9*	11,9	11,3*	6,4	8,2*	4,1			5,3*	2,8	7,5
-3,0 m	18,5*	11,9	11,7*	6,3					8,0*	3,9	6,0

CUCHILLA TRASERA + ESTAB. DELANTEROS ABAJO

Delant. / Lado	ALCANCE 3,0 m		4,5 m		6,0 m		7,5 m		No alcance máx.		m
9,0 m									6,0*	6,0*	4,2
7,5 m					5,3*	5,3*			4,6*	4,6*	6,1
6,0 m					5,6*	5,6*			4,1*	4,1*	7,3
4,5 m			6,9*	6,9*	6,0*	6,0*	5,4*	4,4	4,0*	4,0*	8,0
3,0 m	13,1*	13,1*	8,6*	8,6*	6,7*	6,1*	5,7*	4,4	4,0*	3,7	8,3
1,5 m	13,0*	13,0*	10,2*	9,1	7,5*	6,0	6,0*	4,3	4,1*	3,6	8,4
0 m	15,2*	15,2*	11,1*	9,1	8,1*	6,1	6,4*	4,2	4,5*	3,7	8,1
-1,5 m	17,9*	17,9*	11,3*	9,3	8,2*	5,9			5,3*	4,1	7,5
-3,0 m	18,5*	18,5*	11,7*	9,2					8,0*	5,7	6,0

ESTABILIZADORES DELANTEROS Y TRASEROS ABAJO

Delant. / Lado	ALCANCE 3,0 m		4,5 m		6,0 m		7,5 m		No alcance máx.		m
9,0 m									6,0*	6,0*	4,2
7,5 m					5,3*	5,3*			4,6*	4,6*	6,1
6,0 m					5,6*	5,6*			4,1*	4,1*	7,3
4,5 m			6,9*	6,9*	6,0*	6,0*	5,4*	5,1	4,0*	4,0*	8,0
3,0 m	13,1*	13,1*	8,6*	8,6*	6,7*	6,7*	5,7*	5,1	4,0*	4,0*	8,3
1,5 m	13,0*	13,0*	10,2*	10,2*	7,5*	6,9*	6,0*	5,0	4,1*	4,1*	8,4
0 m	15,2*	15,2*	11,1*	10,5*	8,1*	6,9*	6,4*	4,9	4,5*	4,3	8,1
-1,5 m	17,9*	17,9*	11,3*	10,6	8,2*	6,9			5,3*	4,8	7,5
-3,0 m	18,5*	18,5*	11,7*	11,0					8,0*	6,7	6,0

Las cargas de arriba (kg) cumplen con las normas ISO y se refieren a la excavadora equipada con cuchara. Las cargas indicadas no son mayores del 87% de la capacidad de elevación del sistema hidráulico o del 75% de la carga basculante estática. Los valores marcados con un asterisco (*) están limitados por capacidad de elevación hidráulica más que por la carga basculante.

CAPACIDAD DE ELEVACIÓN
WX218

MONOBLOQUE - BALANCÍN 2.10 m - EJE DE 2,75 m

CUCHILLA TRASERA ARRIBA

Delant. / Lado	ALCANCE 3,0 m		4,5 m		6,0 m		7,5 m		No alcance máx.		m
7,5 m			7,8*	6,5					6,5	4,7	5,4
6,0 m			8,1*	6,3	5,5	4,0			4,6	3,3	6,7
4,5 m			8,3	5,9	5,3	3,9			3,8	2,8	7,4
3,0 m			7,7	5,3	5,1	3,6	3,7	2,6	3,5	2,5	7,8
1,5 m				4,9	3,4	3,6	2,5	3,4	2,4		7,9
0 m			7,1	4,8	4,7	3,3	3,5	2,5	3,5	2,5	7,6
-1,5 m	10,1*	9,2	7,1	4,9	4,7	3,3			3,9	2,7	7,1
-3,0 m			7,1*	5,0	4,9	3,5			4,8*	3,4	6,1

CUCHILLA TRASERA ABAJO

Delant. / Lado	ALCANCE 3,0 m		4,5 m		6,0 m		7,5 m		No alcance máx.		m
7,5 m			7,8*	7,2					7,5*	5,2	5,4
6,0 m			8,1*	7,1	7,0*	4,5			6,8*	3,7	6,7
4,5 m			9,2*	6,6	7,3*	4,3			6,5*	3,1	7,4
3,0 m			10,7*	6,0	7,9*	4,1	6,4	2,9	6,0	2,8	7,8
1,5 m					8,3*	3,9	6,3	2,9	5,8	2,7	7,9
0 m			10,8*	5,5	8,1*	3,7	6,1*	2,8	6,0*	2,8	7,6
-1,5 m	10,1*	10,1*	9,5*	5,5	7,3*	3,7			5,6*	3,1	7,1
-3,0 m			7,1*	5,7	4,9*	3,9			4,8*	3,9	6,1

CUCHILLA TRASERA + ESTAB. DELANTEROS ABAJO

Delant. / Lado	ALCANCE 3,0 m		4,5 m		6,0 m		7,5 m		No alcance máx.		m
7,5 m			7,8*	7,8*					7,5*	7,4	5,4
6,0 m			8,1*	8,1*	7,0*	6,3			6,8*	5,2	6,7
4,5 m			9,2*	9,2*	7,3*	6,1			6,5*	4,4	7,4
3,0 m			10,7*	8,9	7,9*	5,8	6,5*	4,2	6,3*	4,0	7,8
1,5 m					8,3*	5,6	6,5*	4,1	6,1*	3,8	7,9
0 m			10,8*	8,4	8,1*	5,5	6,1*	4,1	6,0*	4,0	7,6
-1,5 m	10,1*	10,1*	9,5*	8,4	7,3*	5,5			5,6*	4,4	7,1
-3,0 m			7,1*	7,1*	4,9*	4,9*			4,8*	4,8*	6,1

ESTABILIZADORES DELANTEROS Y TRASEROS ABAJO

Delant. / Lado	ALCANCE 3,0 m		4,5 m		6,0 m		7,5 m		No alcance máx.		m
7,5 m			7,8*	7,8*					7,5*	7,5*	5,4
6,0 m			8,1*	8,1*	7,0*	7,0*			6,8*	6,0	6,7
4,5 m			9,2*	9,2*	7,3*	7,1			6,5*	5,0	7,4
3,0 m			10,7*	10,6	7,9*	6,8	6,5*	4,9	6,3*	4,6	7,8
1,5 m					8,3*	6,6	6,5*	4,8	6,1*	4,5	7,9
0 m			10,8*	10,0	8,1*	6,4	6,1*	4,7	6,0*	4,6	7,6
-1,5 m	10,1*	10,1*	9,5*	9,5*	7,3*	6,4			5,6*	5,2	7,1
-3,0 m			7,1*	7,1*	4,9*	4,9*			4,8*	4,8*	6,1

MONOBLOQUE - BALANCÍN 2.40 m - EJE DE 2,75 m

CUCHILLA TRASERA ARRIBA

Delant. / Lado	ALCANCE 3,0 m		4,5 m		6,0 m		7,5 m		No alcance máx.		m
7,5 m			7,3*	6,6					5,9	4,3	5,8
6,0 m			7,6*	6,4	5,6	4,1			4,3	3,1	7,0
4,5 m			8,4	6,0	5,4	3,9	3,8	2,7	3,6	2,6	7,7
3,0 m			7,8	5,4	5,1	3,7	3,7	2,6	3,3	2,4	8,1
1,5 m			7,3	5,0	4,9	3,4	3,6	2,5	3,2	2,3	8,1
0 m			7,1	4,8	4,7	3,3	3,5	2,5	3,3	2,3	7,9
-1,5 m	10,7*	9,0	7,1	4,8	4,7	3,3			3,6	2,6	7,3
-3,0 m	9,5*	9,2	7,2	5,0	4,8	3,4			4,5	3,1	6,4

CUCHILLA TRASERA ABAJO

Delant. / Lado	ALCANCE 3,0 m		4,5 m		6,0 m		7,5 m		No alcance máx.		m
7,5 m			7,3*	7,3					6,2*	4,8	5,8
6,0 m			7,6*	7,2	6,7*	4,5			5,6*	3,5	7,0
4,5 m			8,9*	6,7	7,1*	4,3	6,2*	3,1	5,5*	2,9	7,7
3,0 m			10,4*	6,1	7,7*	4,1	6,4*	3,0	5,6*	2,6	8,1
1,5 m			11,3*	5,7	8,2*	3,9	6,3	2,9	5,6	2,5	8,1
0 m			11,1*	5,5	8,2*	3,7	6,2	2,8	5,8	2,6	7,9
-1,5 m	10,7*	10,5	9,9*	5,5	7,5*	3,7			5,6*	2,9	7,3
-3,0 m	9,5*	9,5*	7,8*	5,6	5,7*	3,8			5,0*	3,5	6,4

CUCHILLA TRASERA + ESTAB. DELANTEROS ABAJO

Delant. / Lado	ALCANCE 3,0 m		4,5 m		6,0 m		7,5 m		No alcance máx.		m
7,5 m			7,3*	7,3*					6,2*	6,2*	5,8
6,0 m			7,6*	7,6*	6,7*	6,3			5,6*	4,9	7,0
4,5 m			8,9*	8,9*	7,1*	6,1	6,2*	4,3	5,5*	4,1	7,7
3,0 m			10,4*	9,0	7,7*	5,9	6,4*	4,2	5,6*	3,8	8,1
1,5 m			11,3*	8,5	8,2*	5,6	6,5*	4,1	5,9*	3,7	8,1
0 m			11,1*	8,4	8,2*	5,5	6,3*	4,0	5,8*	3,8	7,9
-1,5 m	10,7*	10,7*	9,9*	8,4	7,5*	5,4			5,6*	4,2	7,3
-3,0 m	9,5*	9,5*	7,8*	7,8*	5,7*	5,6			5,0*	5,0*	6,4

ESTABILIZADORES DELANTEROS Y TRASEROS ABAJO

Delant. / Lado	ALCANCE 3,0 m		4,5 m		6,0 m		7,5 m		No alcance máx.		m
7,5 m			7,3*	7,3*					6,2*	6,2*	5,8
6,0 m			7,6*	7,6*	6,7*	6,7*			5,6*	5,6*	7,0
4,5 m			8,9*	8,9*	7,1*	7,1*	6,2*	5,0	5,5*	4,8	7,7
3,0 m			10,4*	10,4*	7,7*	6,9	6,4*	4,9	5,6*	4,4	8,1
1,5 m			11,3*	10,2	8,2*	6,6	6,5*	4,8	5,9*	4,3	8,1
0 m			11,1*	10,0	8,2*	6,4	6,3*	4,7	5,8*	4,4	7,9
-1,5 m	10,7*	10,7*	9,9*	9,9*	7,5*	6,4			5,6*	4,9	7,3
-3,0 m	9,5*	9,5*	7,8*	7,8*	5,7*	5,7*			5,0*	5,0*	6,4

MONOBLOQUE - BALANCÍN 2.94 m - EJE DE 2,75 m

CUCHILLA TRASERA ARRIBA

Delant. / Lado	ALCANCE 3,0 m		4,5 m		6,0 m		7,5 m		No alcance máx.		m
9,0 m			5,6*	5,6*					5,0*	5,0*	4,7
7,5 m					5,7	4,2			4,2*	3,6	6,5
6,0 m					5,6	4,1	3,9	2,8	3,8	2,8	7,6
4,5 m	11,0*	11,0*	8,1*	6,2	5,4	4,0	3,8	2,8	3,3	2,4	8,2
3,0 m			7,9	5,6	5,2	3,7	3,7	2,6	3,0	2,1	8,5
1,5 m			7,4	5,1	4,9	3,5	3,6	2,5	2,9	2,1	8,6
0 m	5,6*	5,6*	7,1	4,8	4,7	3,3	3,5	2,4	3,0	2,1	8,4
-1,5 m	10,4*	8,8	7,0	4,8	4,6	3,2	3,4	2,4	3,2	2,3	7,9
-3,0 m	11,3*	9,0	7,1	4,8	4,7	3,3			3,8	2,7	7,0

CUCHILLA TRASERA ABAJO

Delant. / Lado	ALCANCE 3,0 m		4,5 m		6,0 m		7,5 m		No alcance máx.		m
9,0 m			5,6*	5,6*					5,0*	5,0*	4,7
7,5 m					5,7*	4,6			4,2*	4,0	6,5
6,0 m					6,2*	4,6	4,2*	3,1	3,9*	3,1	7,6
4,5 m	11,0*	11,0*	8,1*	6,9	6,7*	4,4	5,9*	3,1	3,8*	2,6	8,2
3,0 m			9,8*	6,3	7,4*	4,1	6,1*	3,0	3,9*	2,4	8,5
1,5 m			11,0*	5,7	8,0*	3,9	6,3	2,8	4,1*	2,3	8,6
0 m	5,6*	5,6*	11,2*	5,5	8,2*	3,7	6,2	2,7	4,5*	2,4	8,4
-1,5 m	10,4*	10,3	10,4*	5,4	7,8*	3,6	5,8*	2,7	5,3*	2,6	7,9
-3,0 m	11,3*	10,5	8,7*	5,5	6,5*	3,7			4,9*	3,0	7,0

CUCHILLA TRASERA + ESTAB. DELANTEROS ABAJO

Delant. / Lado	ALCANCE 3,0 m		4,5 m		6,0 m		7,5 m		No alcance máx.		m
9,0 m			5,6*	5,6*					5,0*	5,0*	4,7
7,5 m					5,7*	5,7*			4,2*	4,2*	6,5
6,0 m					6,2*	6,2*	4,2*	4,2*	3,9*	3,9*	7,6
4,5 m	11,0*	11,0*	8,1*	8,1*	6,7*	6,2	5,9*	4,3	3,8*	3,7	8,2
3,0 m			9,8*	9,2	7,4*	5,9	6,1*	4,2	3,9*	3,4	8,5
1,5 m			11,0*	8,6	8,0*	5,6	6,4*	4,1	4,1*	3,3	8,6
0 m	5,6*	5,6*	11,2*	8,3	8,2*	5,5	6,3*	4,0	4,5*	3,4	8,4
-1,5 m	10,4*	10,4*	10,4*	8,3	7,8*	5,4	5,8*	4,0	5,3*	3,7	7,9
-3,0 m	11,3*	11,3*	8,7*	8,3	6,5*	5,4			4,9*	4,4	7,0

ESTABILIZADORES DELANTEROS Y TRASEROS ABAJO

Delant. / Lado	ALCANCE 3,0 m		4,5 m		6,0 m		7,5 m		No alcance máx.		m
9,0 m			5,6*	5,6*					5,0*	5,0*	4,7
7,5 m					5,7*	5,7*			4,2*	4,2*	6,5
6,0 m					6,2*	6,2*	4,2*	4,2*	3,9*	3,9*	7,6
4,5 m	11,0*	11,0*	8,1*	8,1*	6,7*	6,7*	5,9*	5,0	3,8*	3,8*	8,2
3,0 m			9,8*	9,8*	7,4*	6,9	6,1*	4,9	3,9*	3,9*	8,5
1,5 m			11,0*	10,3	8,0*	6,6	6,4*	4,8	4,1*	3,9	8,6
0 m	5,6*	5,6*	11,2*	10,0	8,2*	6,4	6,3*	4,7	4,5*	4,0	8,4
-1,5 m	10,4*	10,4*	10,4*	9,9	7,8*	6,3	5,8*	4,6	5,3*	4,3	7,9
-3,0 m	11,3*	11,3*	8,7*	8,7*	6,5*	6,4			4,9*	4,9*	7,0

www.casece.com

EXPERTS FOR THE REAL WORLD
SINCE 1842

CASE CONSTRUCTION

Form No. 20071ES - Printed in Italy - MediaCross Firenze - 01/17

CASE CONSTRUCTION EQUIPMENT CONTACT INFORMATION

CNH INDUSTRIAL - UK
First Floor, Barclay Court 2,
Heavens Walk,
Doncaster - DN4 5HZ
UNITED KINGDOM
Tel: 00800 2273 7373

CNH INDUSTRIAL ITALIA SPA
Strada di Settimo, 323
10099 San Mauro Torinese (TO)
ITALIA
Tel: 00800 2273 7373

CNH INDUSTRIAL DEUTSCHLAND GMBH
Case Baumaschinen
Benzstr. 1-3 - D-74076 Heilbronn
DEUTSCHLAND
Tel: 00800 2273 7373

CNH INDUSTRIAL MAQUINARIA SPAIN, S.A.
Avda. José Gárate, 11
28823 Coslada (Madrid)
ESPAÑA
Tel: 00800 2273 7373

CNH INDUSTRIAL FRANCE, S.A.
16-18 Rue des Rochettes
91150 Morigny-Champigny
FRANCE
Tel: 00800 2273 7373

NOTA: El equipamiento de serie y opcional puede variar según la demanda y la normativa específica de cada país. Las imágenes pueden incluir más opcionales que el equipamiento estándar de serie (consulte a su distribuidor de Case). Asimismo, CNH Industrial se reserva el derecho de modificar las especificaciones de las máquinas sin incurrir en ninguna obligación relativa a tales cambios.

Conforme a la directiva 2006/42/EC.

CASE 00800-2273-7373

La llamada es gratuita desde teléfono fijo. Antes de llamar con su teléfono móvil, consulte tarifas con su operador.